CREABETON BAUSTOFF AG
Bohler 5 · Postfach · 6221 Rickenbach LU
Tel. 0848 400 401 · info@creabeton-baustoff.ch
www.creabeton-baustoff.ch

P7120 – P7121 F+F Baumwurzelraumschutz Bestellformular Verlegeart A, RL 7.5 to

Baustelle:	Bst-Nr.
.....	
.....	
.....	
Zuständig:	
Mobile:	Fax: .....

Warenempfänger	Kd-Nr.
.....	
.....	
.....	
Zuständig:	
Tel:	Fax: .....

Baumgrubenabmessung: L = ... B = ... cm

Menge/Stk.	Typ	L in cm	Länge in cm	Bezeichnung
Stk.	01	141 - 300		Abdeckelement, U-Profil, rechtwinklig
Stk.	01a	141 - 300		Abdeckelement, U-Profil, rechtwinklig, mit Belüftungs- u. Bewässerungs-Aussparung
Stk.	01b	141 - 300		Abdeckelement, U-Profil, rechtwinklig, mit Stammschutzpfahl-Aussparung (nach Angabe)
Stk.	26	81 - 280		Fertigfundament, L-Profil, rechtwinklig
				Typ 26 mit Versetzhülsen
				Zubehör
Stk.			-	Belüftungs- und Bewässerungsstutzen, eingebaut
Stk.			-	Stammschutzpfahl mit Bodenhülse und Schlüssel, lose mitgeliefert, Einbau bauseits
				Metallbandeinfassungen auf Anfrage
				Oberfläche: Besenstrich, zementgrau, Kanten 0.5/0.5 cm gefast
				☐ Einfärbung anthrazit 3% **(Zuschlag)**

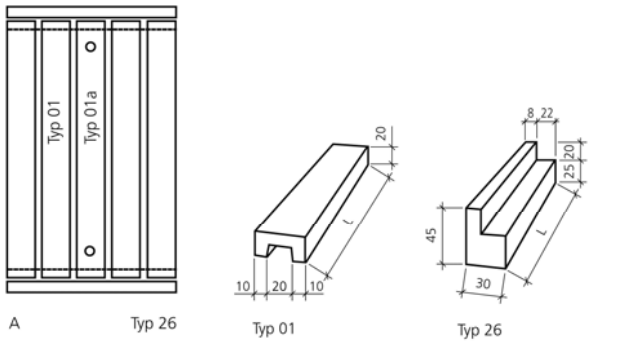

Element-Typen mit a: für Belüftungs- und Bewässerungsstutzen ○
Element-Typen mit b: für Stammschutzpfahl ●

Bemerkungen: .....

Ort/Datum:	Visum: .....
Als Bestelldatum gilt das Eingangsdatum	Bestätigung für die Richtigkeit der Daten

CREABETON BAUSTOFF AG
Bohler 5 · Postfach · 6221 Rickenbach LU
Tel. 0848 400 401 · info@creabeton-baustoff.ch
www.creabeton-baustoff.ch

P7120 – P7121 F+F Baumwurzelraumschutz Bestellformular Verlegeart B, RL 7.5 to

Baustelle:	Bst-Nr.
.....	
.....	
.....	
Zuständig:	
Mobile:	Fax: .....

Warenempfänger	Kd-Nr.
.....	
.....	
.....	
Zuständig:	
Tel:	Fax: .....

Baumgrubenabmessung: L = ... B = ... cm				
Menge/Stk.	Typ	L in cm	Länge in cm	Bezeichnung
Stk.	01	141 – 300		Abdeckelement, U-Profil, rechtwinklig
Stk.	01a	141 – 300		Abdeckelement, U-Profil, rechtwinklig, mit Belüftungs- und Bewässerungs-Aussparung
Stk.	01b	141 – 300		Abdeckelement, U-Profil, rechtwinklig, mit Stammschutzpfahl-Aussparung (nach Angabe)
Stk.	26	81 – 280		Fertigfundament, L-Profil, rechtwinklig
Stk.	36	141 - 300		Abschlusselement, T-Profil
Stk.	41	345		Fundamentwand (variable Längen auf Anfrage)
				Typen 26, 36 und 41 mit Versetzhülsen
				Zubehör
Stk.			-	Belüftungs- und Bewässerungsstutzen, eingebaut
Stk.			-	Stammschutzpfahl mit Bodenhülse und Schlüssel, lose mitgeliefert, Einbau bauseits
				Metallbandeinfassungen auf Anfrage
				Oberfläche: Besenstrich, zementgrau, Kanten 0.5/0.5 cm gefast
				☐ Einfärbung anthrazit 3% **(Zuschlag)**

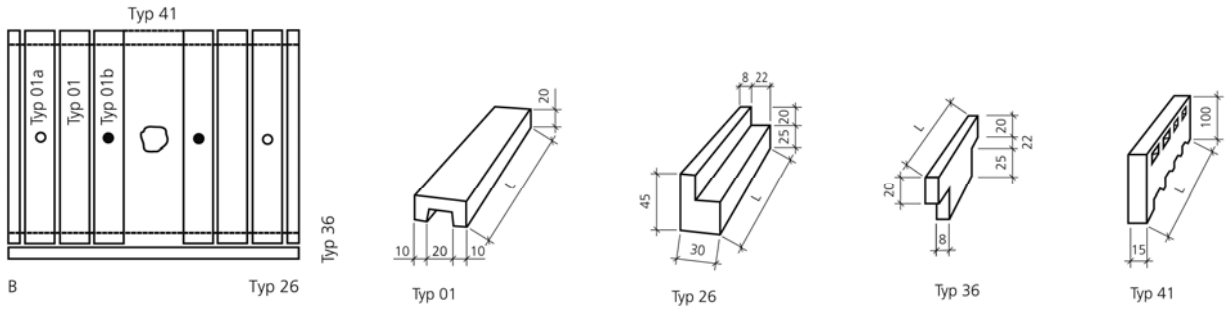

Element-Typen mit a: für Belüftungs- und Bewässerungsstutzen ○
Element-Typen mit b: für Stammschutzpfahl ●

Bemerkungen: .....

Ort/Datum:	Visum: .....
Als Bestelldatum gilt das Eingangsdatum	Bestätigung für die Richtigkeit der Daten

CREABETON BAUSTOFF AG
Bohler 5 · Postfach · 6221 Rickenbach LU
Tel. 0848 400 401 · info@creabeton-baustoff.ch
www.creabeton-baustoff.ch

P7120 – P7121 System F+F Baumwurzelraumschutz Bestellformular Verlegeart C, RL 7.5 to

Baustelle:	Bst-Nr.
.....	
.....	
.....	
Zuständig:	
Mobile:	Fax: .....

Warenempfänger	Kd-Nr.
.....	
.....	
.....	
Zuständig:	
Tel:	Fax: .....

Baumgrubenabmessung: L = ... B = ... cm				
Menge/Stk.	Typ	L in cm	Länge in cm	Bezeichnung
Stk.	01	141 - 300		Abdeckelement, U-Profil, rechtwinklig
Stk.	01a	141 - 300		Abdeckelement, U-Profil, rechtwinklig, mit Belüftungs- und Bewässerungs-Aussparung
Stk.	01b	141 - 300		Abdeckelement, U-Profil, rechtwinklig, mit Stammschutzpfahl-Aussparung (nach Angabe)
Stk.	06	141 - 300		Abdeckelement, voll, rechtwinklig mit Auflager für Typ 26
Stk.	06a	141 - 300		Abdeckelement, voll, rechtwinklig, mit Belüftungs- und Bewässerungs-Aussparung
Stk.	06b	141 - 300		Abdeckelement, voll, rechtwinklig, mit Stammschutzpfahl-Aussparung
Stk.	24	61 - 180		Querabdeckelement, U-Profil, rechtwinklig
Stk.	26	81 - 280		Fertigfundament, L-Profil, rechtwinklig
Stk.	36	141 - 300		Abschlusselement, T-Profil
				Typen 26 und 36 mit Versetzhülsen
				Zubehör
Stk.			-	Belüftungs- und Bewässerungsstutzen, eingebaut
Stk.			-	Stammschutzpfahl mit Bodenhülse und Schlüssel, lose mitgeliefert, Einbau bauseits
				Metallbandeinfassungen
				Oberfläche: Besenstrich, zementgrau, Kanten 0.5/0.5 cm gefast
				☐ Einfärbung anthrazit 3% **(Zuschlag)**

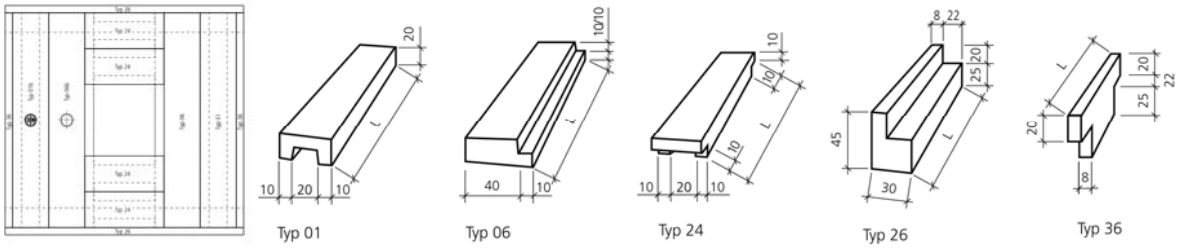

Element-Typen mit a: für Belüftungs- und Bewässerungsstutzen ○
Element-Typen mit b: für Stammschutzpfahl ●

Bemerkungen:	
Ort/Datum:	Visum: .....
Als Bestelldatum gilt das Eingangsdatum	Bestätigung für die Richtigkeit der Daten