Ansicht 1-1, 1:10

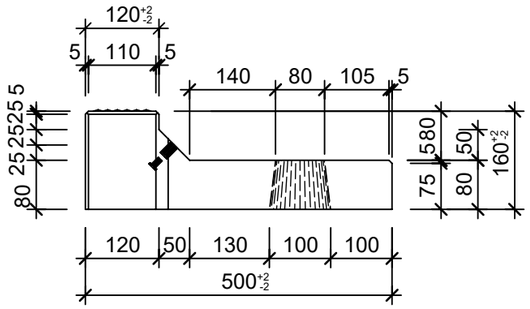

Schnitt 2-2, 1:10

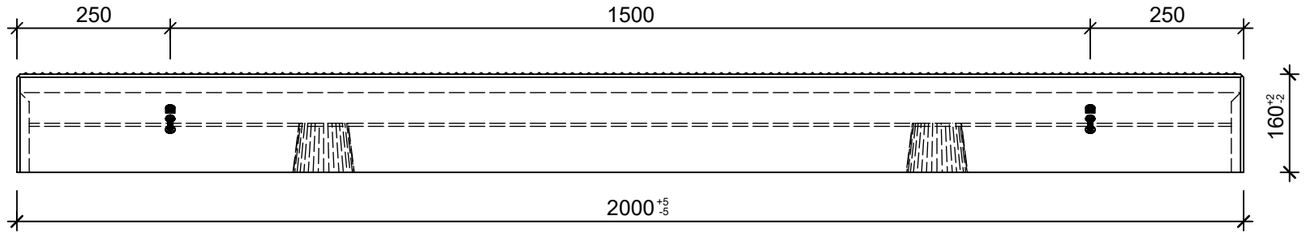

Grundriss, 1:10

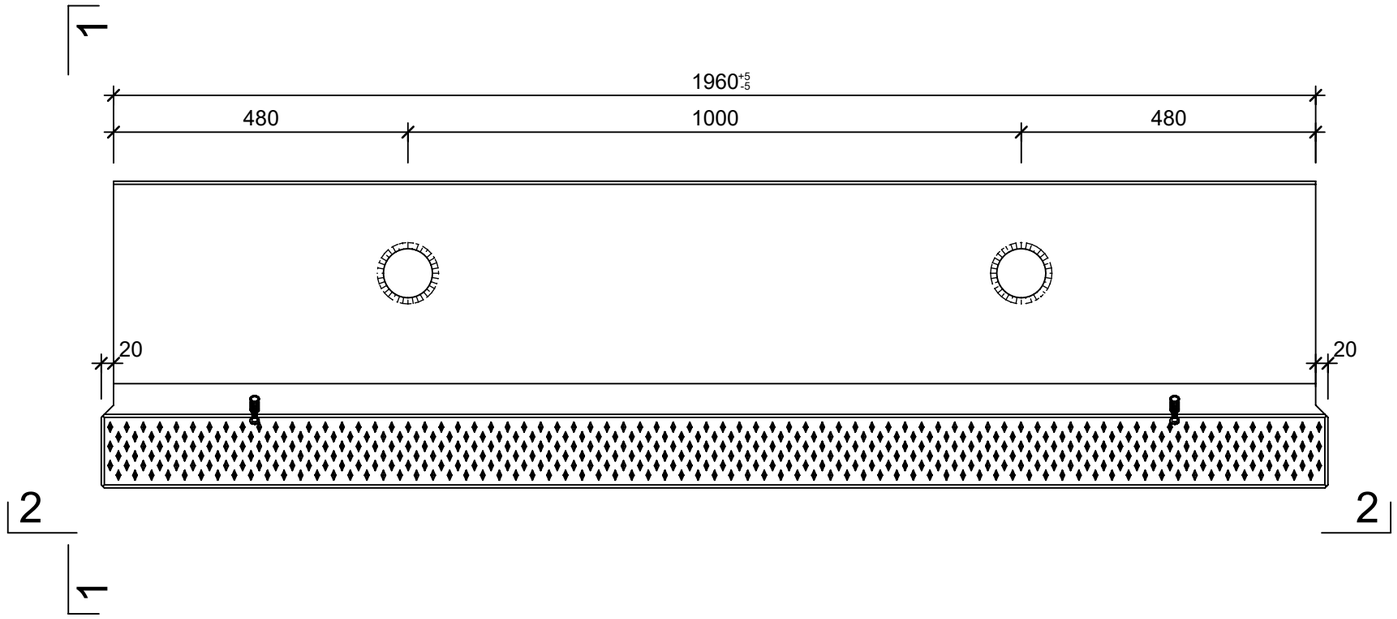

Isometrie, 1:20

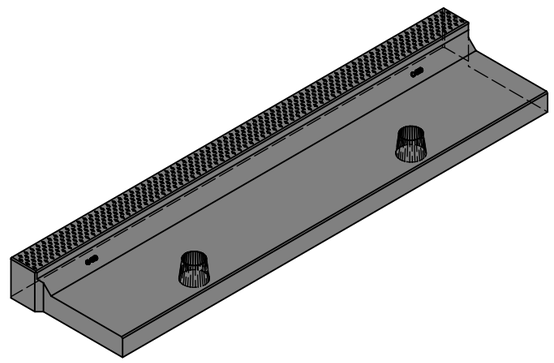

Rubrik: R6004 Art.-Nr: 127318 HW: 71	Massstab: 1:10, 1:20	Format: A3
Perronwinkel	Gezeichnet: 26.10.2022 / trg	Geprüft: 26.10.2022 / RO
Aufsatzelement grau, glatt, gefast, bewehrt Auftrittkante profiliert Typ 40	Änderung: 25.11.2022 / trg	Geprüft: 25.11.2022 / RO
	Änderung: 12.12.2022 / trg	Geprüft: 12.12.2022 / RO
	Änderung: 25.01.2023 / trg	Geprüft: 25.01.2023 / RO
L 2000mm, B 500mm, H 160mm	Ersetzt:	
CREABETON **CREABETON AG** 6221 Rickenbach LU info@creabeton.ch Telefon 0848 400 401 **CREABETON PRODUKTIONS AG** 5201 Brugg AG	Plan-Nr: R6004_127318_71_PZ_01_04	

Diese Zeichnung ist geistiges Eigentum des HW und darf ohne deren Einwilligung weder kopiert, vervielfältigt, weitergegeben, noch zur Ausführung benützt werden. Art. 5 des Bundesgesetzes gegen den unlauteren Wettbewerb (UWG).