Grundriss, 1:25

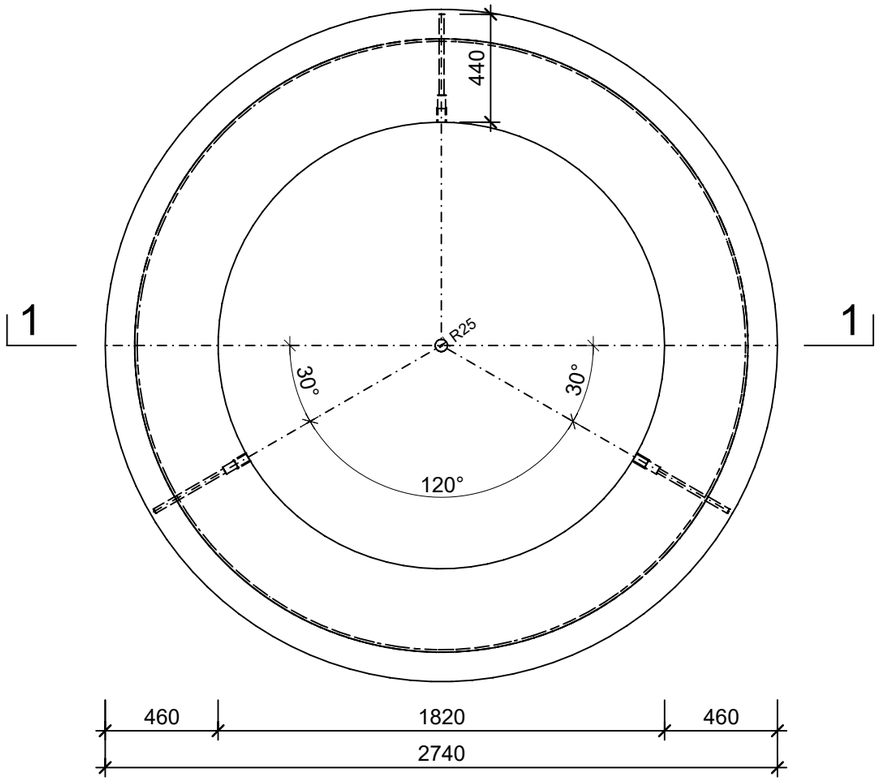

Schnitt 1-1, 1:25

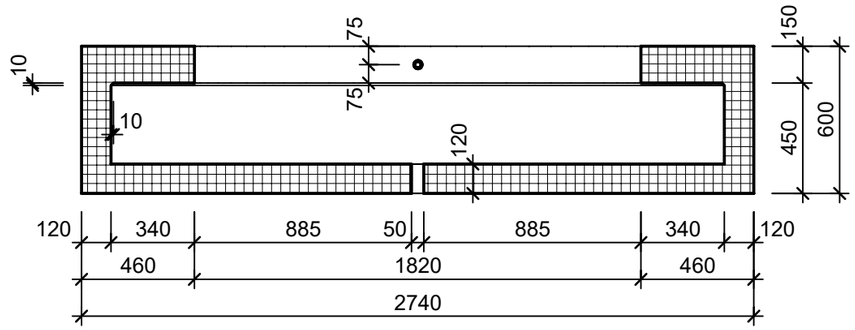

Isometrie

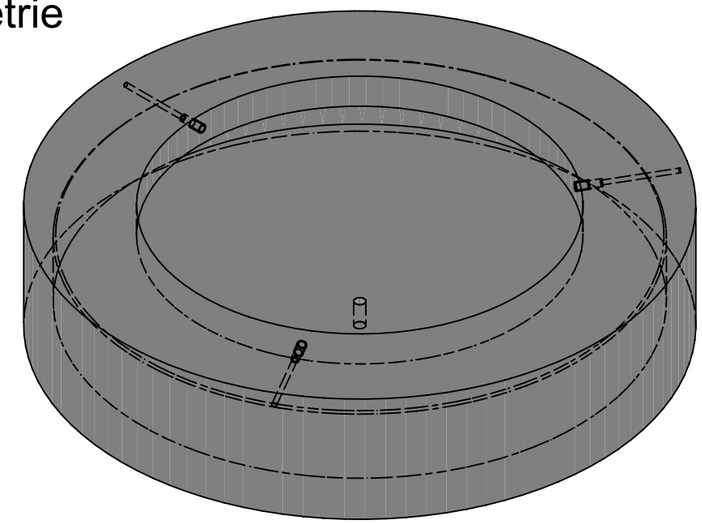

Rubrik: P0125 Art.-Nr: 113557 HW: 11	Massstab: 1:25	Format: DIN A3
Gestaltung öffentlicher Raum	Gezeichnet: 17.02.2023 / abma	Geprüft: 17.02.2023 / ange
ARBOSO Sitzbankelement rund mit Boden grau vollkantig	Änderung: /	Geprüft: /
	Änderung: /	Geprüft: /
	Änderung: /	Geprüft: /
D 2740mm, H 600mm	Ersetzt:	
CREABETON **CREABETON AG** 6221 Rickenbach LU info@creabeton.ch Telefon 0848 400 401 **CREABETON MATÉRIAUX AG** 3250 Lyss BE	Plan-Nr: P0125_113557_11_PZ_01_01	

Diese Zeichnung ist geistiges Eigentum des HW und darf ohne deren Einwilligung weder kopiert, vervielfältigt, weitergegeben, noch zur Ausführung benützt werden. Art. 5 des Bundesgesetzes gegen den unlauteren Wettbewerb (UWG).