Ansicht 1-1, 1:10

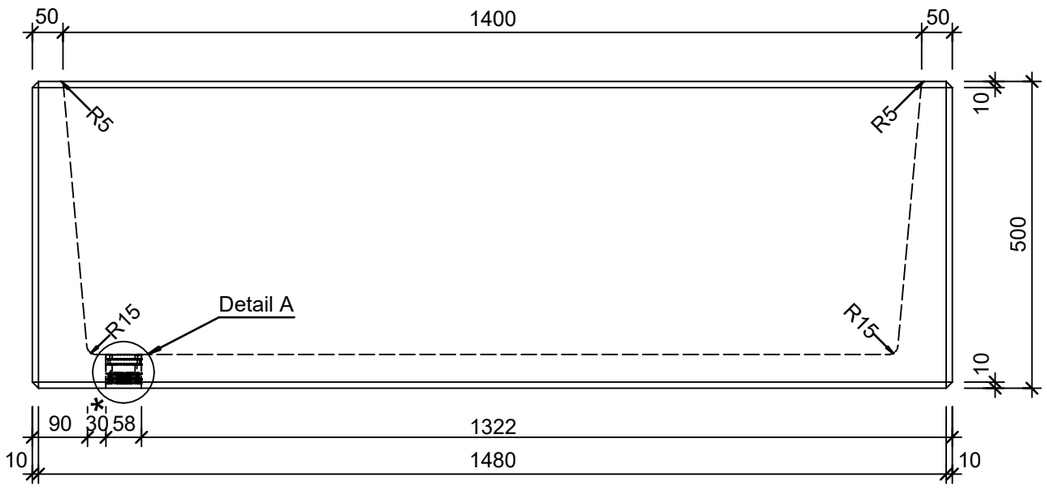

Schnitt 2-2, 1:10

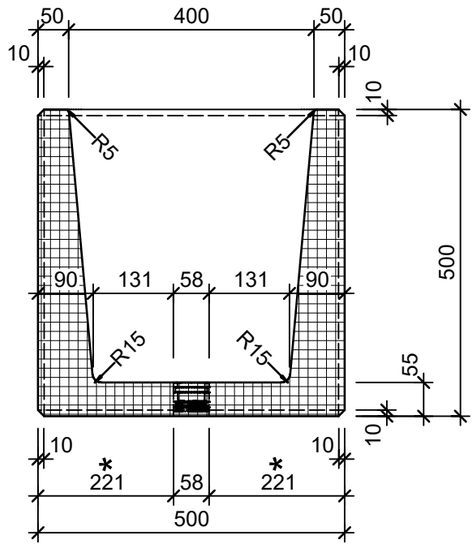

Detail A, 1:2

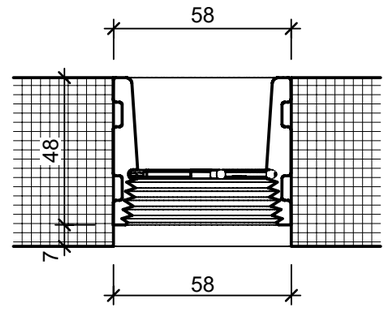

Grundriss, 1:10

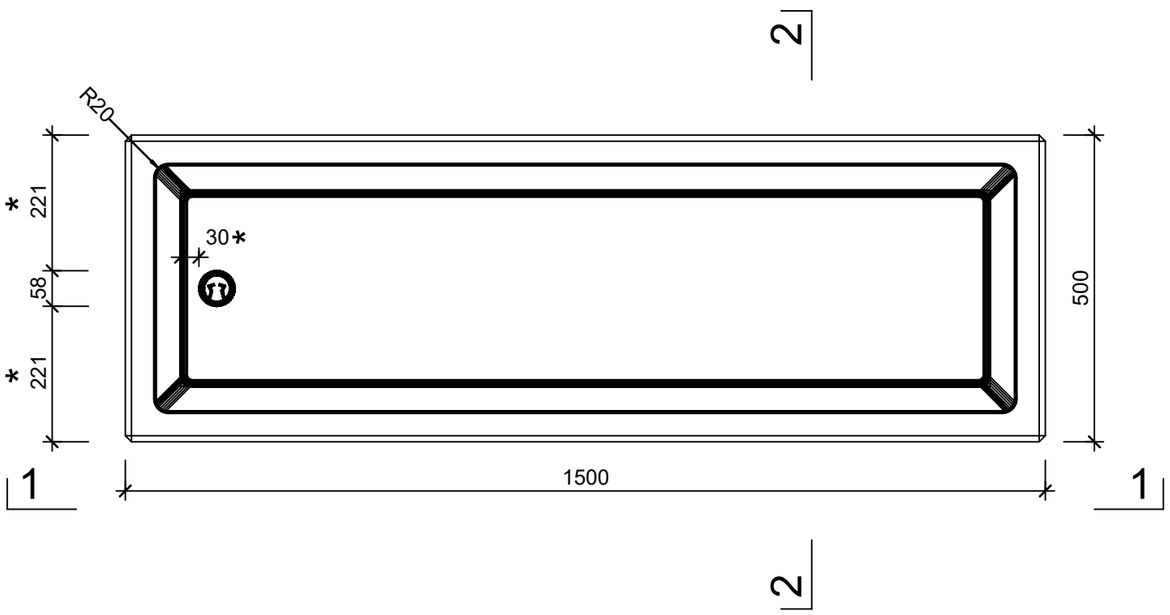

* Nach Kundenwunsch

Isometrie

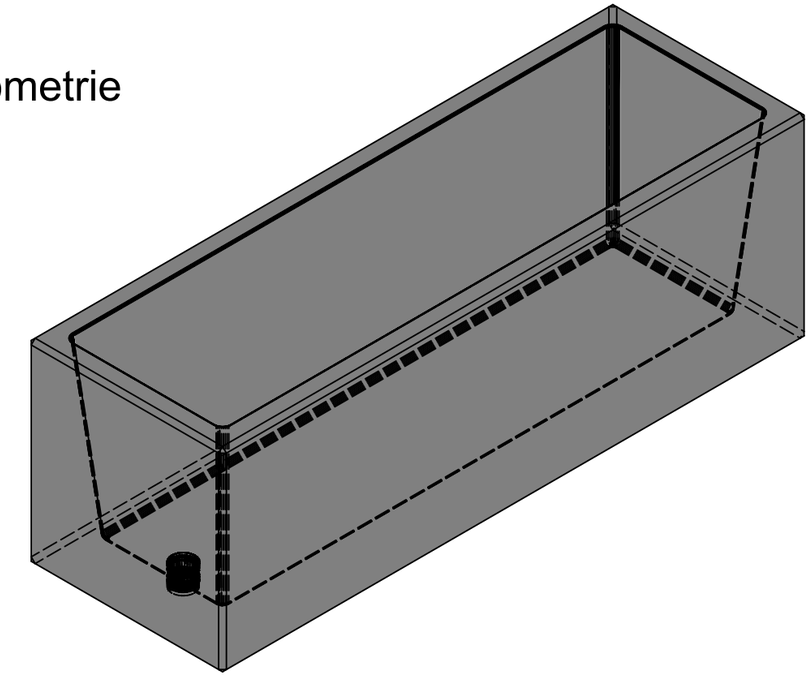

Rubrik: O7001 Art.-Nr: 107943 HW: 14	Massstab: 1:2/10	Format: DIN A3
Pflanzen- und Brunnentröge	Gezeichnet: 30.09.2024 / slu	Geprüft: 30.09.2024 / mavi
CASTELLO Brunnentrog rechteckig Bressane gelb gewaschen inkl. Standrohr 1 1/4"	Änderung: /	Geprüft: /
	Änderung: /	Geprüft: /
	Änderung: /	Geprüft: /
L 1500mm, B 500mm, H 500mm, W 50mm	Ersetzt:	
CREABETON **CREABETON AG** 6221 Rickenbach LU info@creabeton.ch Telefon 0848 400 401 **CREABETON MATÉRIAUX AG** 3225 Müntschemier BE	Plan-Nr: O7001_107943_14_PZ_01_01	

Diese Zeichnung ist geistiges Eigentum des HW und darf ohne deren Einwilligung weder kopiert, vervielfältigt, weitergegeben, noch zur Ausführung benützt werden. Art. 5 des Bundesgesetzes gegen den unlauteren Wettbewerb (UWG).