Schnitt 1-1, 1:10

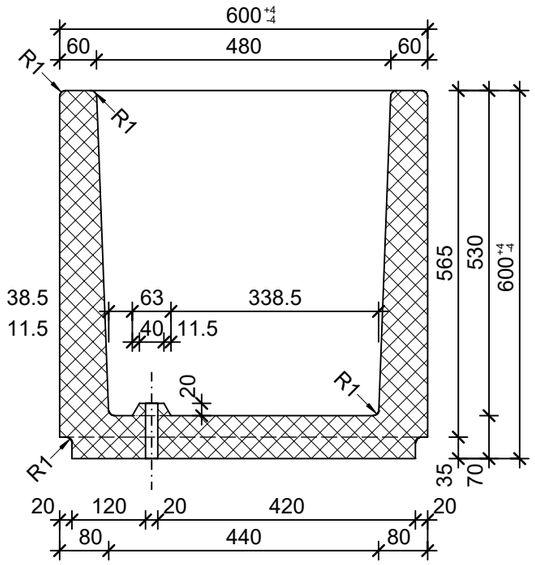

Schnitt 2-2, 1:10

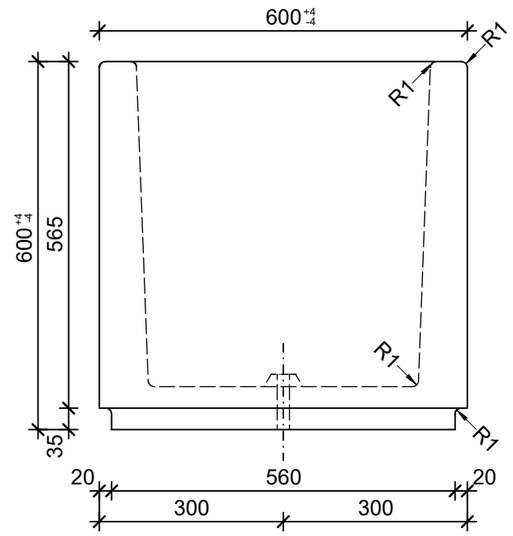

Grundriss, 1:10

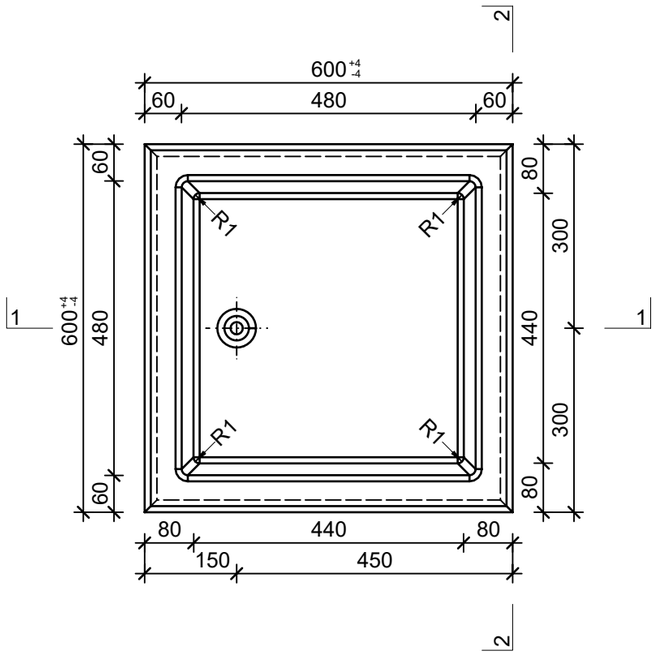

Isometrie, 1:20

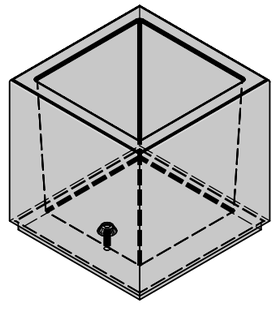

Rubrik: O1001 Art.-Nr: 121633 HW: 76	Massstab: 1:10/1:20	Format: DIN A3
Pflanzen- und Brunnentröge	Gezeichnet: 16.12.2021 / JCD	Geprüft: 16.12.2021 / RO
PARCO Pflanzentröge rechteckig anthrazit, gestrahlt, gefast, W 60 mm	Änderung: /	Geprüft: /
	Änderung: /	Geprüft: /
	Änderung: /	Geprüft: /
L 600mm, B 600mm, H 600mm	Ersetzt:	
CREABETON BAUSTOFF AG 6221 Rickenbach LU info@creabeton-baustoff.ch Telefon 0848 400 401 **CREABETON PRODUKTIONS AG** 7203 Trimmis GR	Plan-Nr: O1001_121633_76_PZ_01_01	

Diese Zeichnung ist geistiges Eigentum des HW und darf ohne deren Einwilligung weder kopiert, vervielfältigt, weitergegeben, noch zur Ausführung benützt werden. Art. 5 des Bundesgesetzes gegen den unlauteren Wettbewerb (UWG).