Ansicht 1-1, 1:10

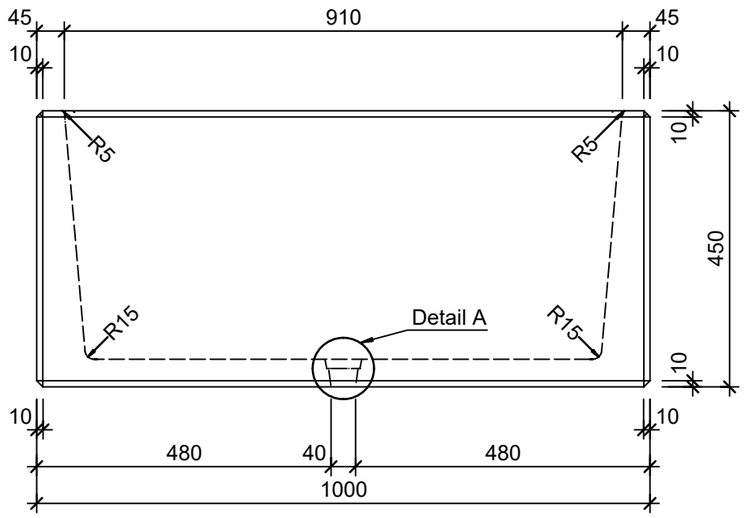

Schnitt 2-2, 1:10

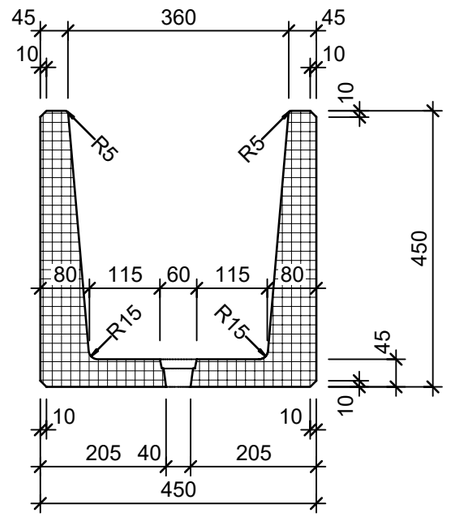

Detail A, 1:2

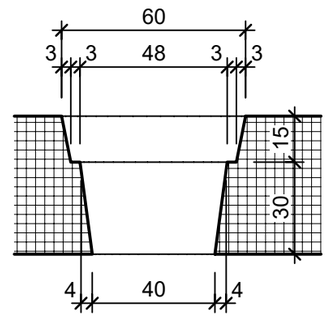

Grundriss, 1:10

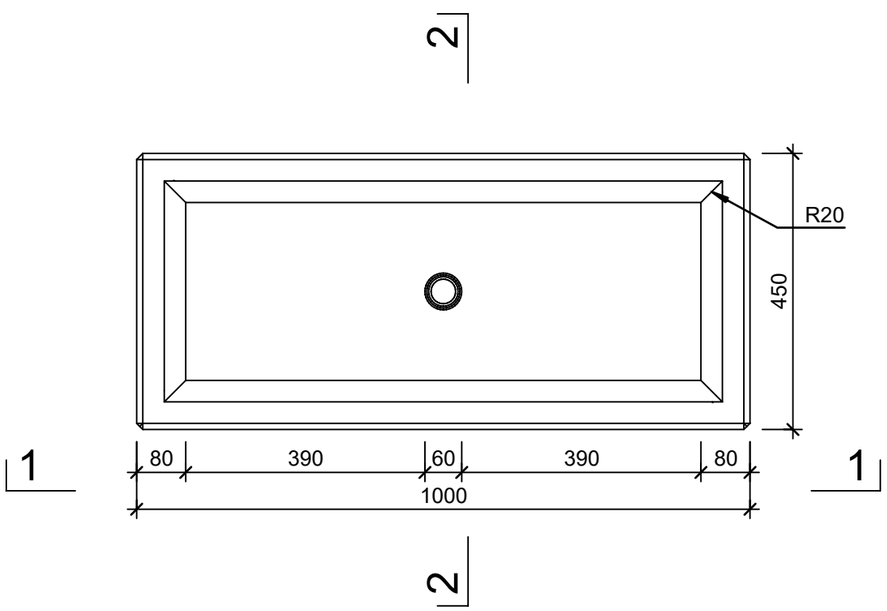

Isometrie

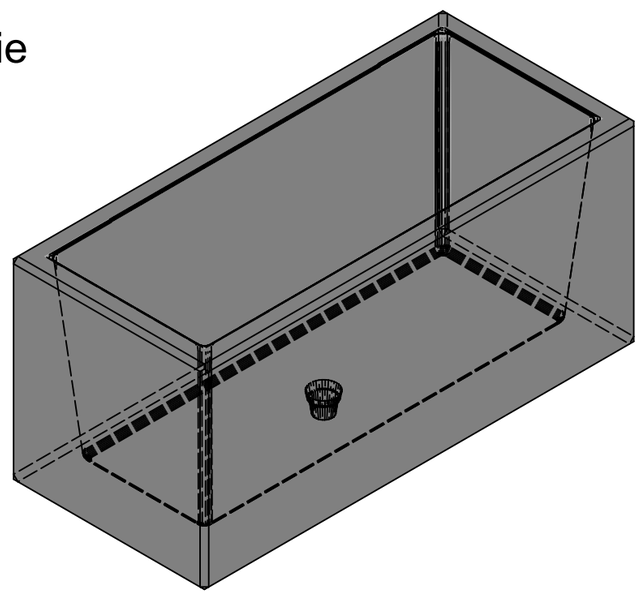

Rubrik: O0001 Art.-Nr: 126188 HW: 14	Massstab: 1:2/10	Format: DIN A3
Pflanzen- und Brunnentröge	Gezeichnet: 13.03.2024 / edmu	Geprüft: 13.03.2024 / mavi
PARCO Pflanzentrog rechteckig grau glatt	Änderung: /	Geprüft: /
	Änderung: /	Geprüft: /
	Änderung: /	Geprüft: /
L 1000mm, B 450mm, H 450mm, W 45mm	Ersetzt:	
CREABETON **CREABETON AG** 6221 Rickenbach LU info@creabeton.ch Telefon 0848 400 401 **CREABETON MATÉRIAUX AG** 3225 Müntschemier BE	Plan-Nr: O0001_126188_14_PZ_01_01	

Diese Zeichnung ist geistiges Eigentum des HW und darf ohne deren Einwilligung weder kopiert, vervielfältigt, weitergegeben, noch zur Ausführung benützt werden. Art. 5 des Bundesgesetzes gegen den unlauteren Wettbewerb (UWG).