Grundriss 1:20

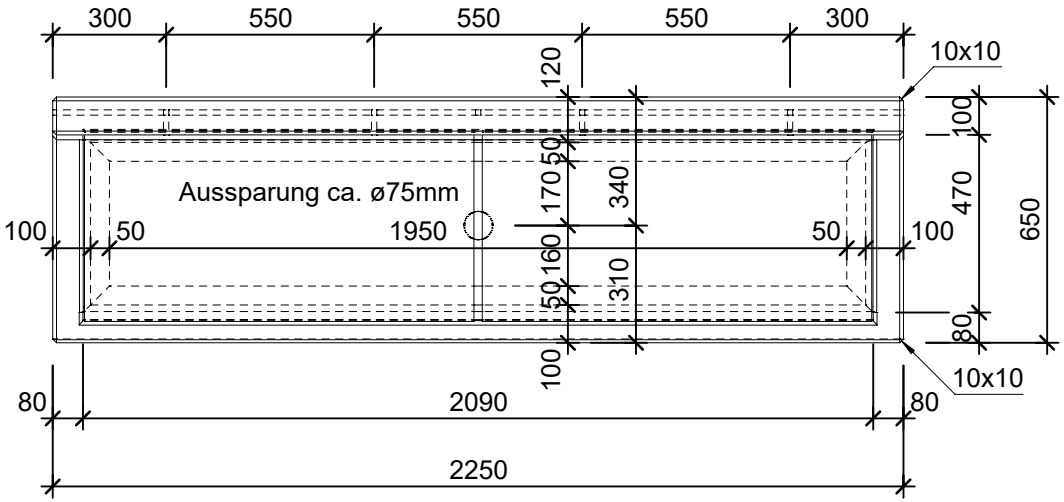

Isometrie 1:20

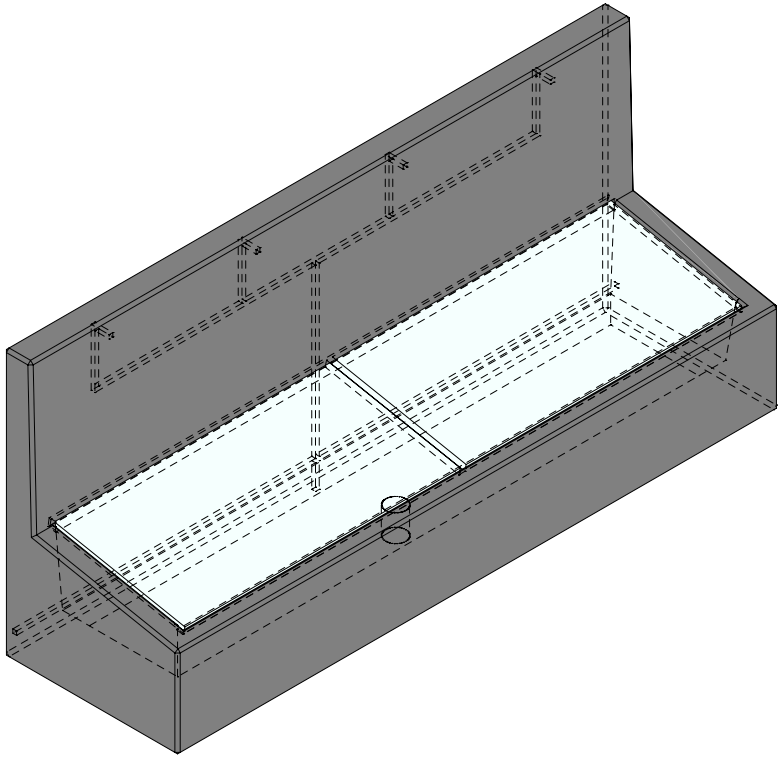

Schnitt 1-1 1:20

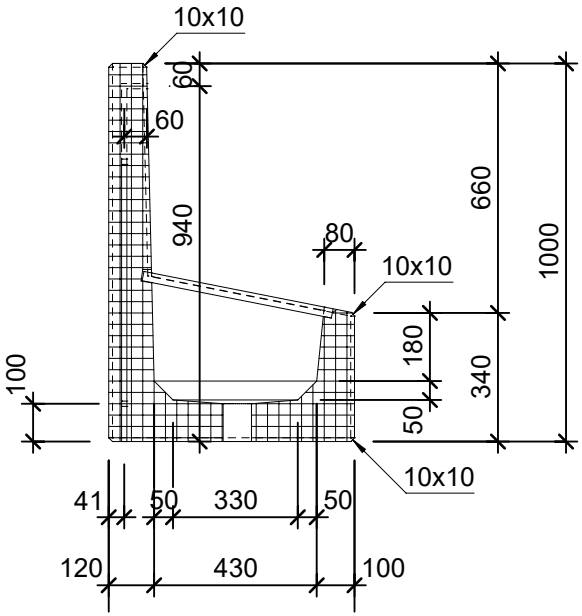

Rubrik: N8004 Art.-Nr: 131618 HW: 22	Massstab: 1:20	Format: DIN A4
Gartenzubehör	Gezeichnet: 17.12.2020 / scj	Geprüft: 12.01.2021 / gch
Waschtröge Schuhwaschtrog, grau, glatt, gefast für 4 Wasserhähne	Änderung: 25.08.2022 / scj	Geprüft: 25.08.2022 / gch
	Änderung: 17.10.2024 / vte	Geprüft: 18.10.2024 / pm
	Änderung: /	Geprüft: /
L 225cm, B 65cm, H 100cm	Ersetzt:	
CREABETON **CREABETON AG** 6221 Rickenbach LU info@creabeton.ch Telefon 0848 400 401 **STEINAG Rozloch AG** 6362 Stansstad NW	Plan-Nr: N8004_131618_22_PZ_01_01	

Diese Zeichnung ist geistiges Eigentum des HW und darf ohne deren Einwilligung weder kopiert, vervielfältigt, weitergegeben, noch zur Ausführung benützt werden. Art. 5 des Bundesgesetzes gegen den unlauteren Wettbewerb (UWG).