Ansicht 1, 1:10

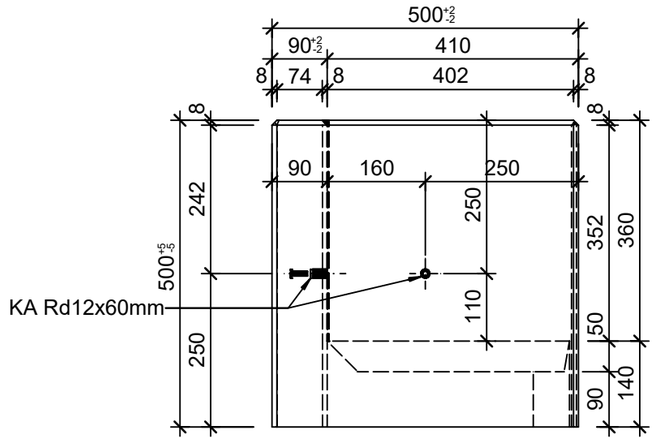

Ansicht 2, 1:10

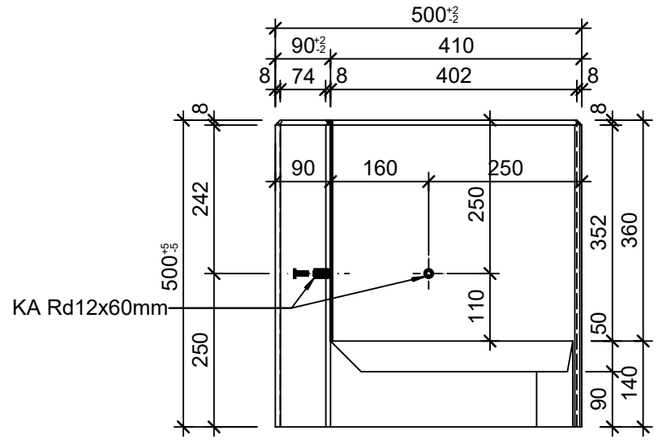

Grundriss 1:5

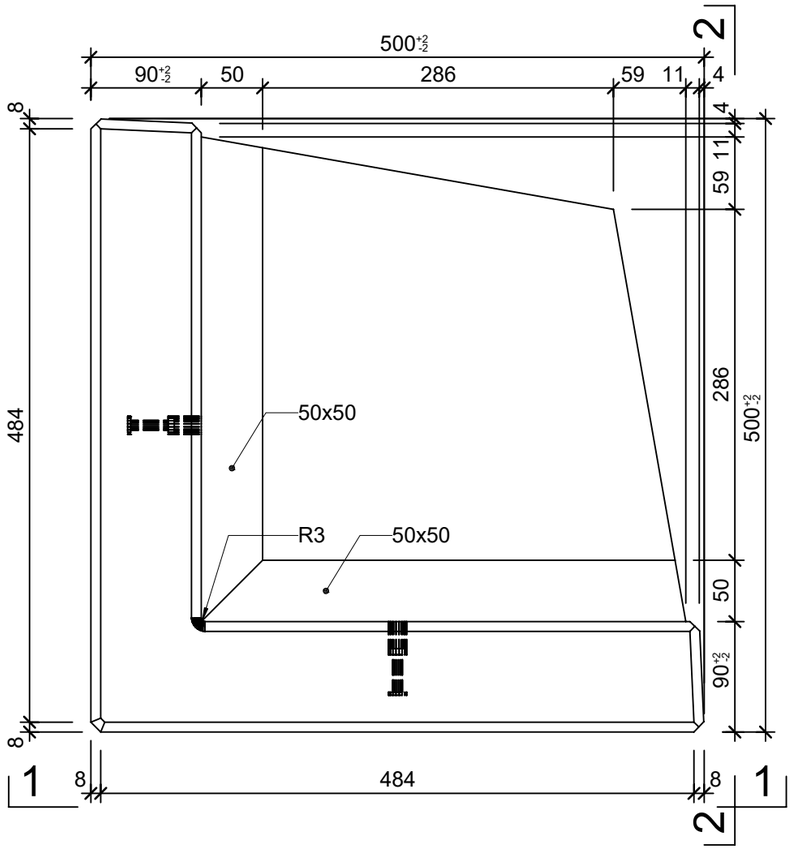

Isometrie 1:10

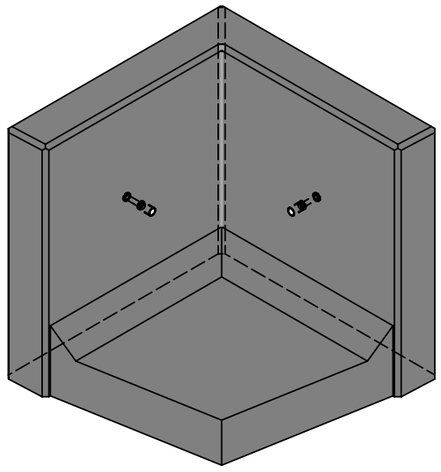

Rubrik: M8126 Art.-Nr: 137549 HW: 76	Massstab: 1:5/10	Format: DIN A3
Winkelplatten	Gezeichnet: 26.07.2022 / rle	Geprüft: 26.07.2022 / RO
ROZTEC® MIDI Winkelplatten Eckelement 1-teilig 90° bewehrt, grau, gestrahlt, gefast inkl. Versetzhülse M12	Änderung: 12.04.2023 / trg Änderung: 05.05.2023 / trg Änderung: /	Geprüft: 12.04.2023 / RO Geprüft: 05.05.2023 / RO Geprüft: /
L 500mm, B 430mm, H 500mm	Ersetzt:	
CREABETON **CREABETON AG** 6221 Rickenbach LU info@creabeton.ch Telefon 0848 400 401 **CREABETON PRODUKTIONS AG** 7203 Trimmis GR	Plan-Nr: M8126_137549_76_PZ_01_03	

Diese Zeichnung ist geistiges Eigentum des HW und darf ohne deren Einwilligung weder kopiert, vervielfältigt, weitergegeben, noch zur Ausführung benützt werden. Art. 5 des Bundesgesetzes gegen den unlauteren Wettbewerb (UWG).