Ansicht 1, 1:20

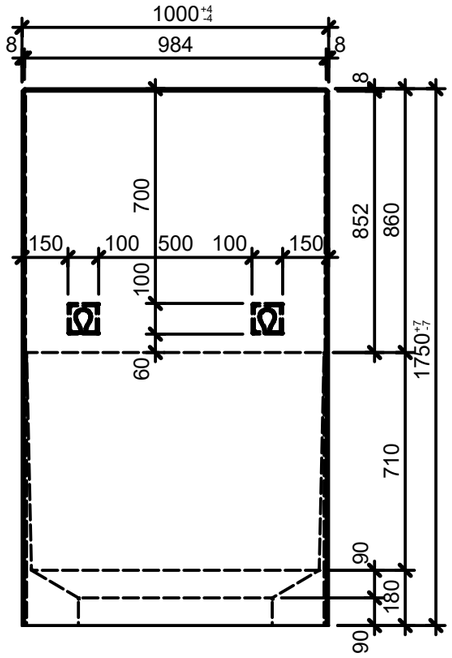

Ansicht 2, 1:20

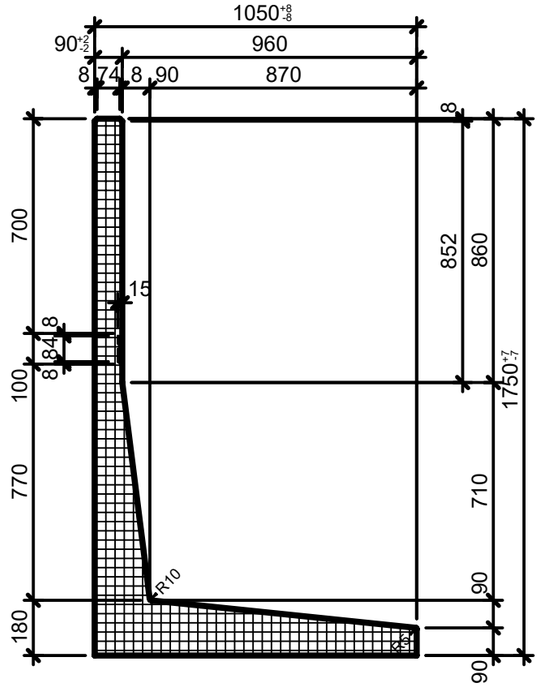

Grundriss 1:20

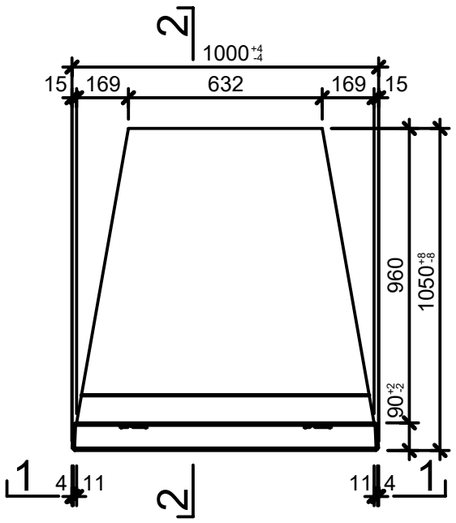

Isometrie

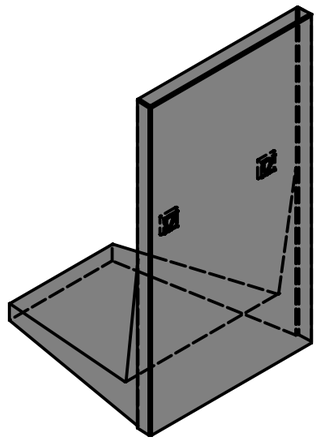

Rubrik: M8121 Art.-Nr: 130260 HW: 16	Massstab: 1:20	Format: DIN A3
Winkelplatten	Gezeichnet: 16.12.2022 / abma	Geprüft: 16.12.2022 / chma
ROZTEC® MIDI Winkelplatten grau, glatt, gefast bewehrt, inkl. Versetzschlaufe	Änderung: /	Geprüft: /
	Änderung: /	Geprüft: /
	Änderung: /	Geprüft: /
L 1000mm, B 1050mm, H 1750mm	Ersetzt:	
CREABETON **CREABETON BAUSTOFF AG** 6221 Rickenbach LU info@creabeton-baustoff.ch Telefon 0848 400 401 **CREABETON MATÉRIAUX AG** 1523 Granges-près-Marnand VD	Plan-Nr: M8121_130260_16_PZ_01_01	

Diese Zeichnung ist geistiges Eigentum des HW und darf ohne deren Einwilligung weder kopiert, vervielfältigt, weitergegeben, noch zur Ausführung benützt werden. Art. 5 des Bundesgesetzes gegen den unlauteren Wettbewerb (UWG).