Ansicht 1, 1:10

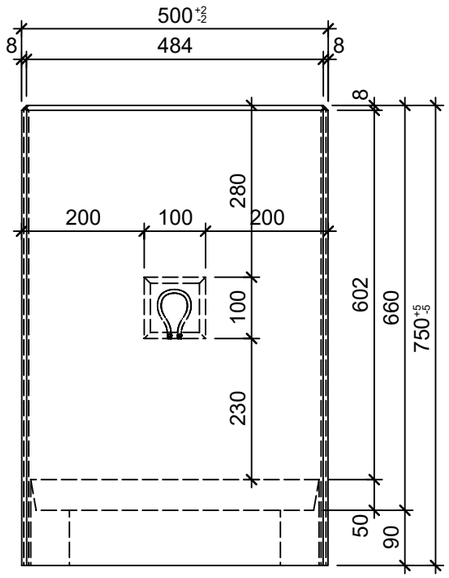

Ansicht 2, 1:10

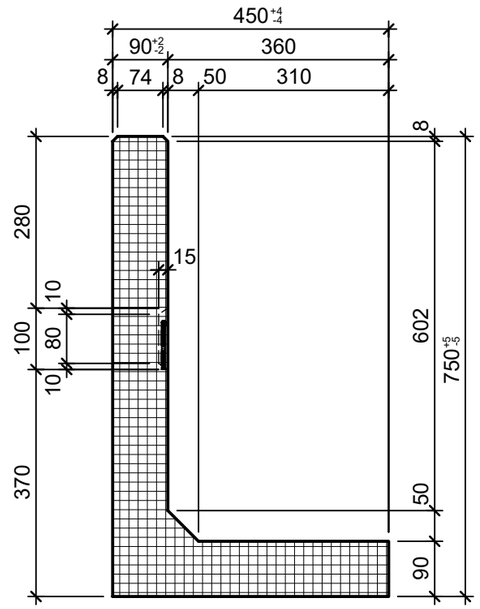

Grundriss 1:10

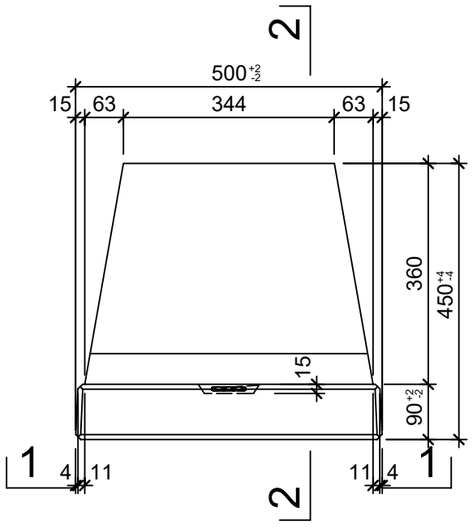

Isometrie

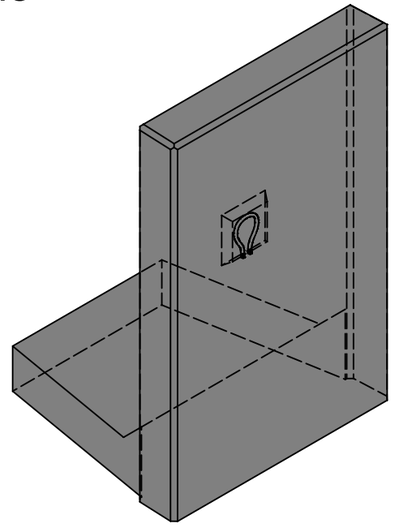

Rubrik: M8121 Art.-Nr: 122107 HW: 76	Massstab: 1:10	Format: DIN A3	
Winkelplatten	Gezeichnet: 23.09.2022 / rle	Geprüft: 23.09.2022 / RO	
ROZTEC® MIDI Winkelplatten grau, glatt, gefast bewehrt, inkl. Versetzschlaufe	Änderung: 01.05.2023 / trg	Geprüft: 01.05.2023 / RO	
	Änderung: 05.05.2023 / trg	Geprüft: 05.05.2023 / RO	
	Änderung: 18.03.2025 / trg	Geprüft: 18.03.2025 / RO	
L 500mm, B 450mm, H 750mm	Ersetzt:		
CREABETON **CREABETON AG** 6221 Rickenbach LU info@creabeton.ch Telefon 0848 400 401 **CREABETON PRODUKTIONS AG** 7203 Trimmis GR	Plan-Nr: M8121_122107_76_PZ_01_05		

Diese Zeichnung ist geistiges Eigentum des HW und darf ohne deren Einwilligung weder kopiert, vervielfältigt, weitergegeben, noch zur Ausführung benützt werden. Art. 5 des Bundesgesetzes gegen den unlauteren Wettbewerb (UWG).