Ansicht 1-1, 1:10

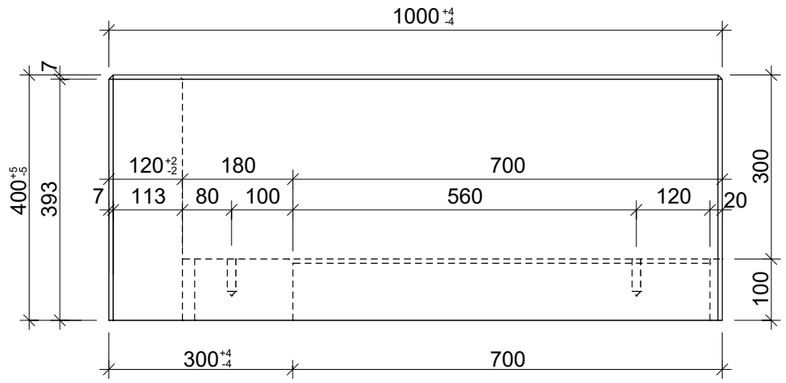

Schnitt 2-2, 1:10

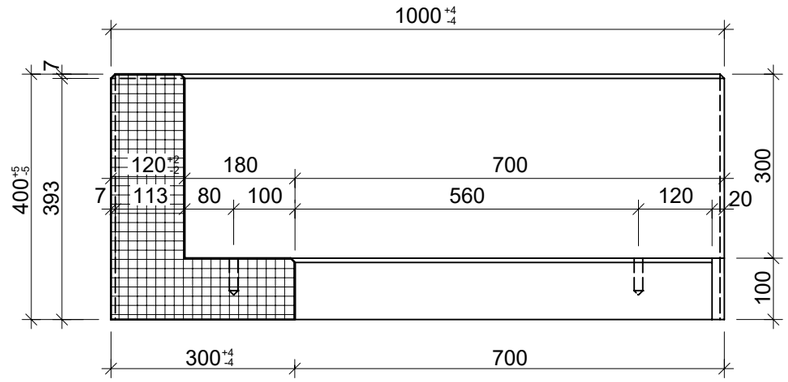

Grundriss, 1:10

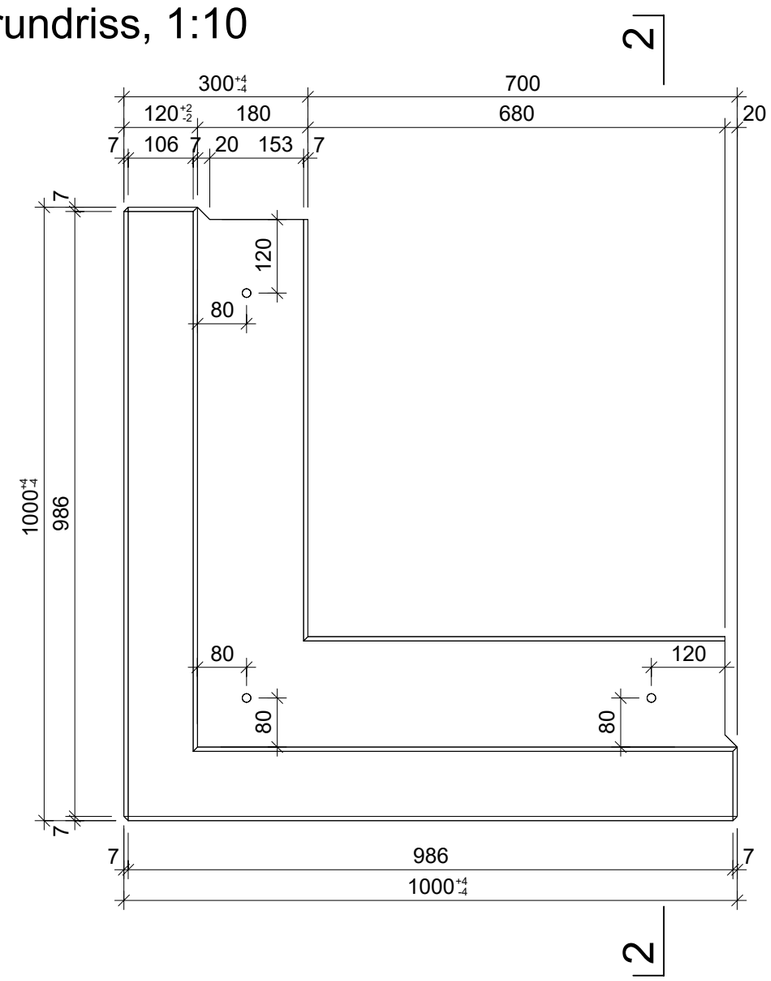

Isometrie

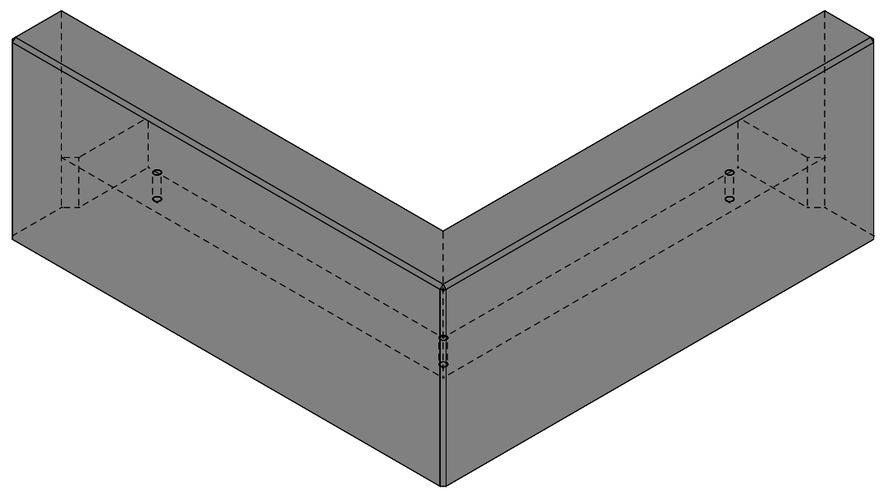

Rubrik: M8116 Art.-Nr: 107339 HW: 76	Massstab: 1:10	Format: DIN A3
Winkelplatten	Gezeichnet: 16.08.2021 / JCD	Geprüft: 16.08.2021 / RO
TRIPLA Winkelplatten Typ 12.25 Eckelemente 1-teilig 90°, grau, gestrahlt, gefast, bewehrt	Änderung: 12.04.2023 / trg	Geprüft: 12.04.2023 / RO
	Änderung: 14.04.2023 / trg	Geprüft: 14.04.2023 / RO
	Änderung: /	Geprüft: /
L 1000mm, B 300mm, H 400mm	Ersetzt:	
CREABETON **CREABETON AG** 6221 Rickenbach LU info@creabeton.ch Telefon 0848 400 401 **CREABETON PRODUKTIONS AG** 7203 Trimmis GR	Plan-Nr: M8116_107339_76_PZ_01_03	

Diese Zeichnung ist geistiges Eigentum des HW und darf ohne deren Einwilligung weder kopiert, vervielfältigt, weitergegeben, noch zur Ausführung benützt werden. Art. 5 des Bundesgesetzes gegen den unlauteren Wettbewerb (UWG).