Schnitt 1-1, 1:20

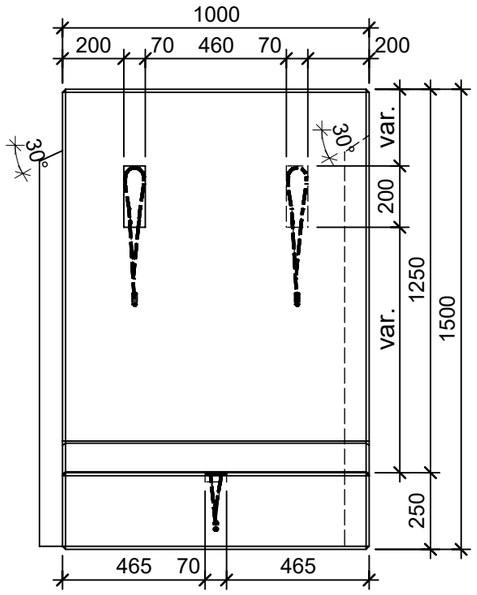

Schnitt 2-2, 1:20

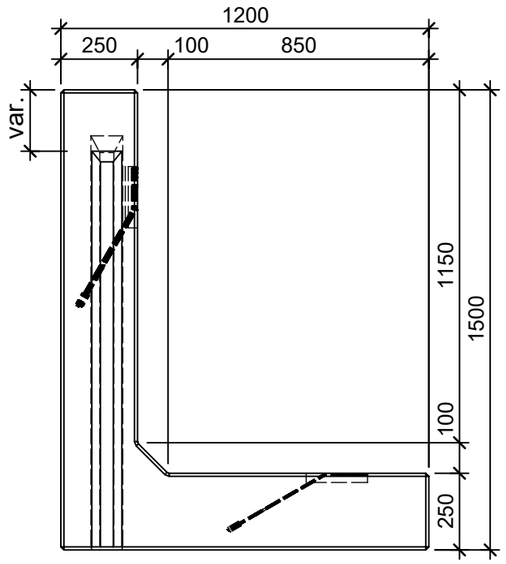

Isometrie

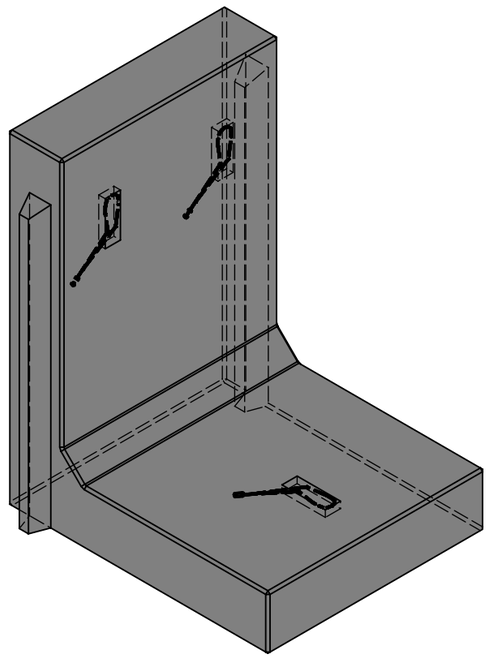

Grundriss, 1:20

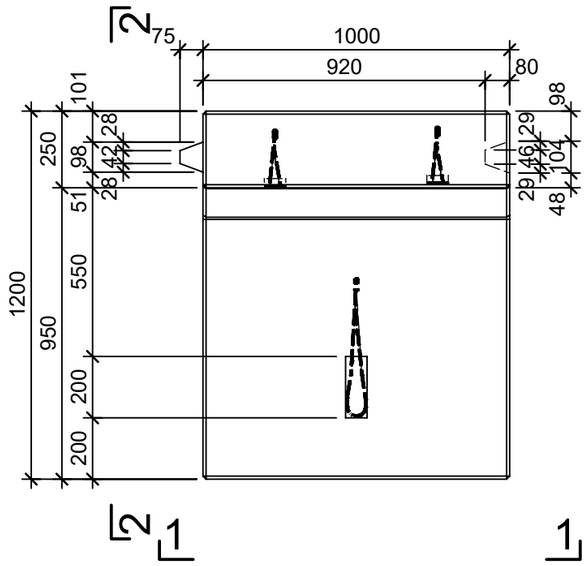

Rubrik: M8011 Art.-Nr: 119277 HW: 21	Massstab: 1:20	Format: DIN A3
Winkelplatten	Gezeichnet: 05.07.2021 / san	Geprüft: 05.07.2021 / our
GRANDE Winkelplatten mit Nut + Kamm grau, glatt, gefast, bewehrt, W 25cm	Änderung: /	Geprüft: /
	Änderung:	Geprüft:
	Änderung:	Geprüft:
L 1000mm, B 1200mm, H 1500mm	Ersetzt:	
CREABETON **CREABETON BAUSTOFF AG** 6221 Rickenbach LU info@creabeton-baustoff.ch Telefon 0848 400 401 **Sebastian Müller AG** 6221 Rickenbach LU	Plan-Nr: M8011_119277_21_PZ_01_01	

Diese Zeichnung ist geistiges Eiegntum des HW und darf ohne deren Einwilligung weder kopiert, vervielfältigt, weitergegeben, noch zur Ausführung benützt werden. Art. 5 des Bundesgesetzes gegen den unlauteren Wettbewerb (UWG).