Ansicht 1, 1:10

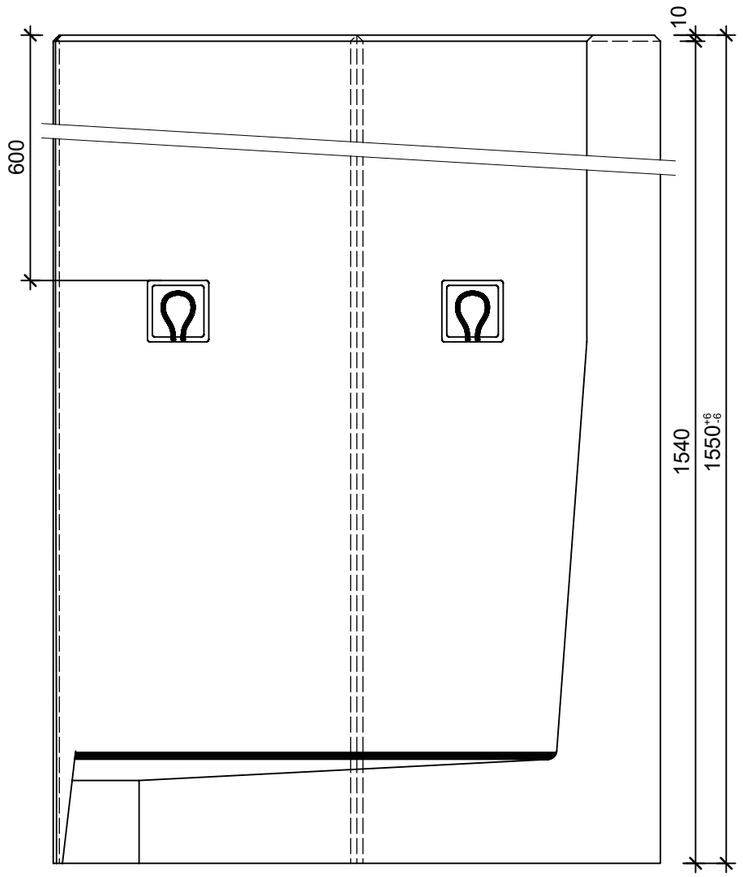

Ansicht 2, 1:10

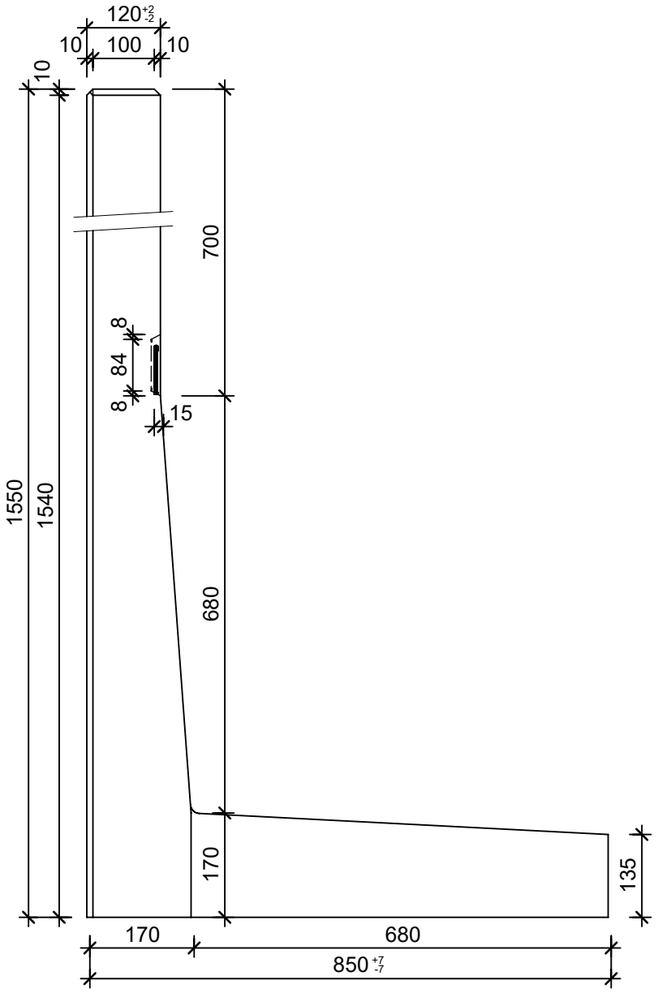

Ansicht 3, 1:10

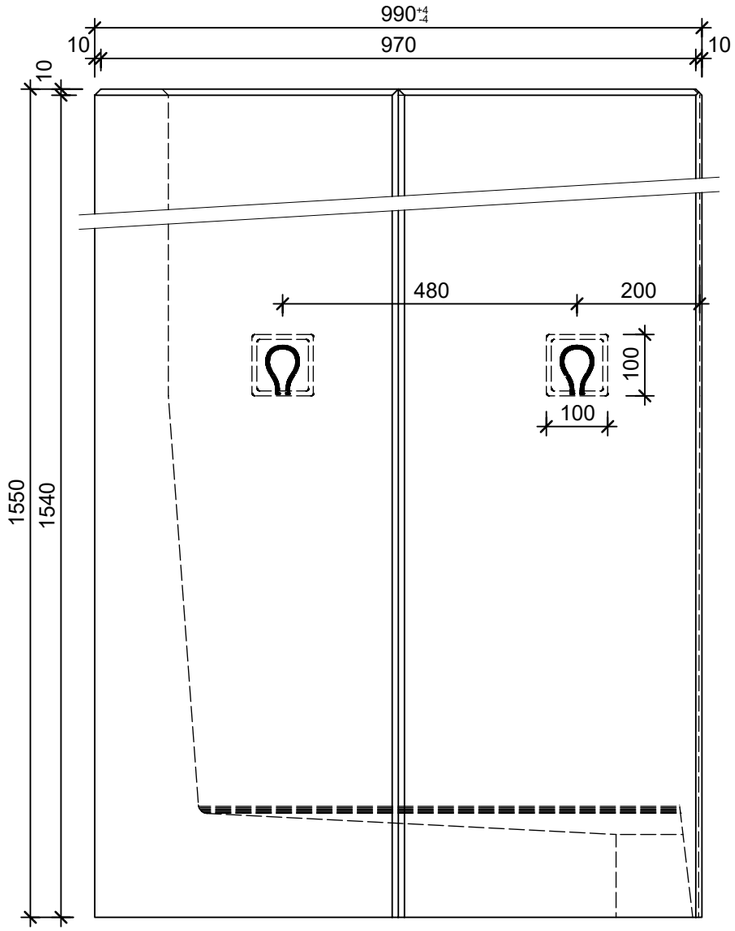

Grundriss, 1:10

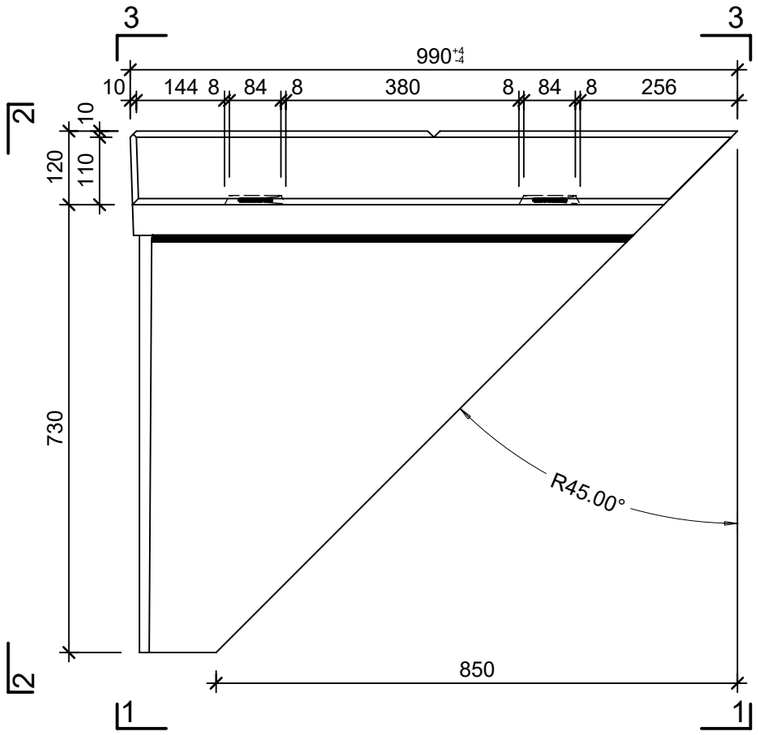

Isometrie, 1:20

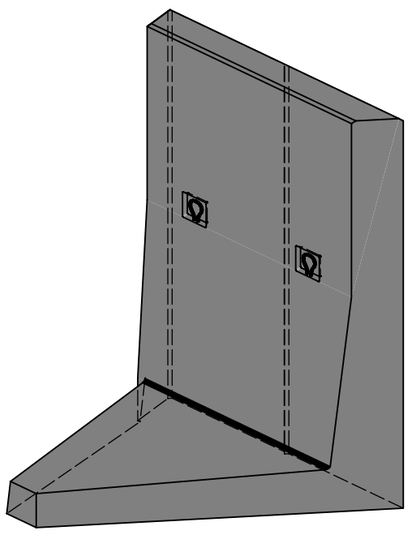

Rubrik: M8006 Art.-Nr: 123400 HW: 71	Massstab: 1:10 / 20	Format: DIN A3
Winkelplatten gestrahlt	Gezeichnet: 08.07.2022 / rle	Geprüft: 08.07.2022 / RO
EXACTA Eckelement Typ 2 rechts bewehrt, grau, gestrahl, gefast ink. Versetzschlaufen	Änderung: 21.12.2022 / trg	Geprüft: 21.12.2022 / RO
	Änderung: /	Geprüft: /
	Änderung: /	Geprüft: /
L 990 mm, B 81 0 mm, H 1550 mm	Ersetzt:	
CREABETON **CREABETON BAUSTOFF AG** 6221 Rickenbach LU info@creabeton-baustoff.ch Telefon 0848 400 401 **CREABETON PRODUKTIONS AG** 5201 Brugg AG	Plan-Nr: M8006_123400_71_PZ_01_02	

Diese Zeichnung ist geistiges Eigentum des HW und darf ohne deren Einwilligung weder kopiert, vervielfältigt, weitergegeben, noch zur Ausführung benützt werden. Art. 5 des Bundesgesetzes gegen den unlauteren Wettbewerb (UWG).