Schnitt 1-1 1:15

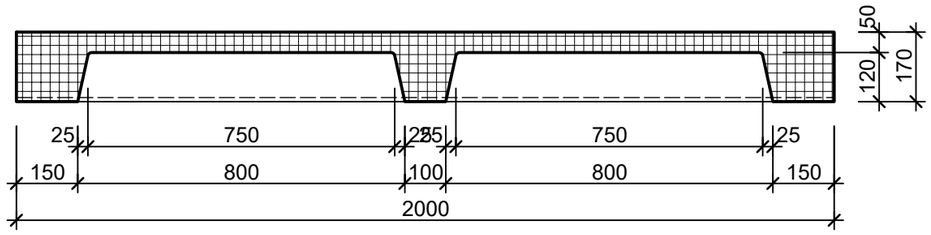

Isometrie 1:15

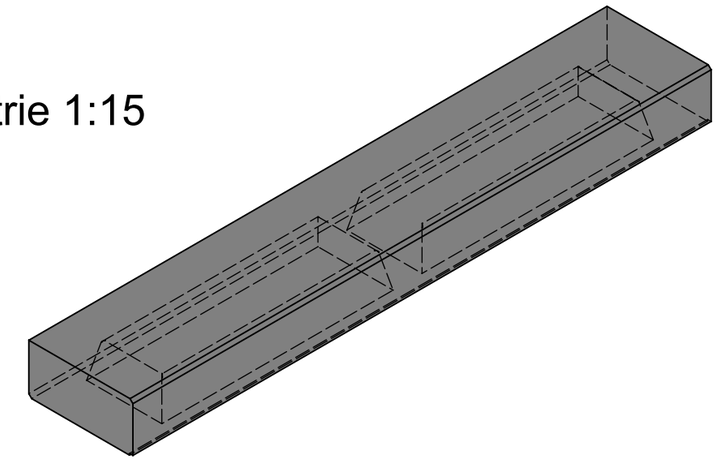

Grundriss 1:15

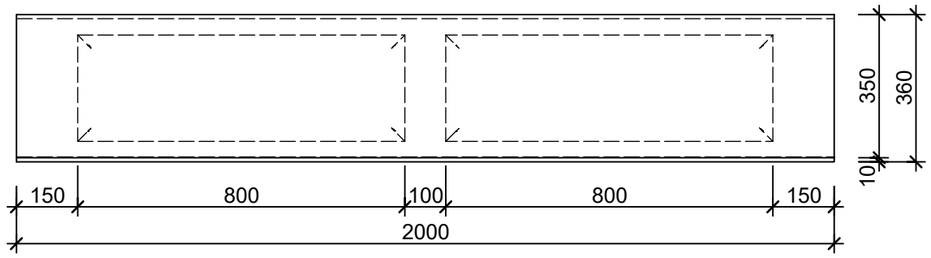

Schnitt 2-2 1:15

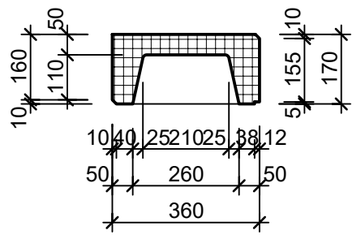

Rubrik: L1001 Art.-Nr: 105769 HW: 22	Massstab: 1:15	Format: DIN A3
Stufen	Gezeichnet: 16.11.2020 / scj	Geprüft: 12.01.2021 / gch
PARCO Blockstufen grau, gestrahlt Trittkante gefast	Änderung: /	Geprüft: /
	Änderung: /	Geprüft: /
	Änderung: /	Geprüft: /
L 200cm, B 36cm, H 17cm	Ersetzt:	
CREABETON **CREABETON AG** 6221 Rickenbach LU info@creabeton.ch Telefon 0848 400 401 **STEINAG Rozloch AG** 6362 Stansstad NW	Plan-Nr: L1001_105769_22_PZ_01_01	

Diese Zeichnung ist geistiges Eigentum des HW und darf ohne deren Einwilligung weder kopiert, vervielfältigt, weitergegeben, noch zur Ausführung benützt werden. Art. 5 des Bundesgesetzes gegen den unlauteren Wettbewerb (UWG).