Grundriss, 1:5

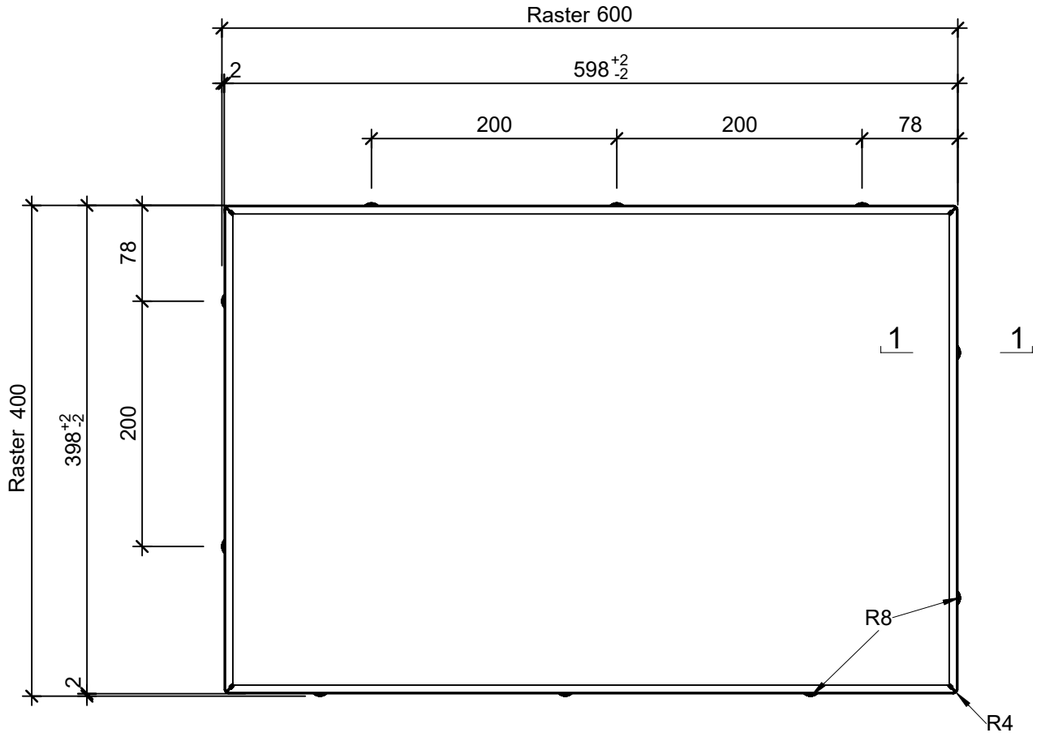

Schnitt 1-1, 1:2

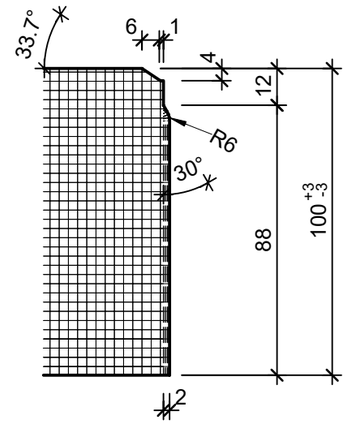

Isometrie, 1:5

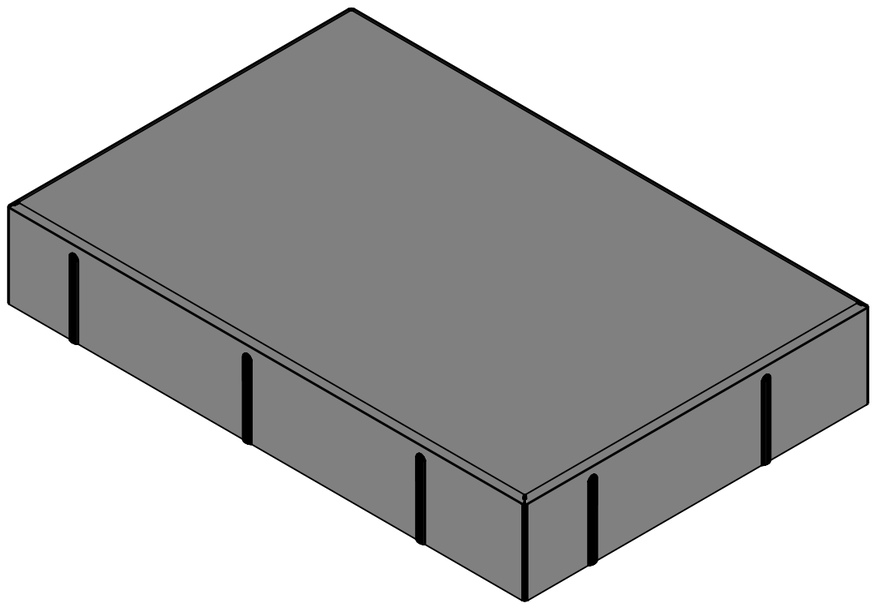

Rubrik: J5090 Art.-Nr: 100296 HW: 73	Massstab: 1:5	Format: DIN A3
Schrittplatten	Gezeichnet: 02.03.2021 / sge	Geprüft: 02.03.2021 / htr
Schrittplatten mit Nocken, grau, glatt, gefast	Änderung: /	Geprüft: /
	Änderung:	Geprüft:
	Änderung:	Geprüft:
L 600mm B 400mm H 100mm	Ersetzt:	
CREABETON **CREABETON BAUSTOFF AG** 6221 Rickenbach LU info@creabeton-baustoff.ch Telefon 0848 400 401 **CREABETON PRODUKTIONS AG** 9230 Flawil SG	Plan-Nr: J5090_100296_73_PZ_01_01	

Diese Zeichnung ist geistiges Eigentum des HW und darf ohne deren Einwilligung weder kopiert, vervielfältigt, weitergegeben, noch zur Ausführung benützt werden. Art. 5 des Bundesgesetzes gegen den unlauteren Wettbewerb (UWG).