Ansicht 1-1, 1:5

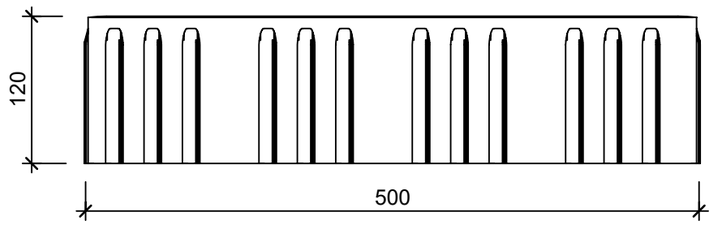

Schnitt 2-2, 1:2

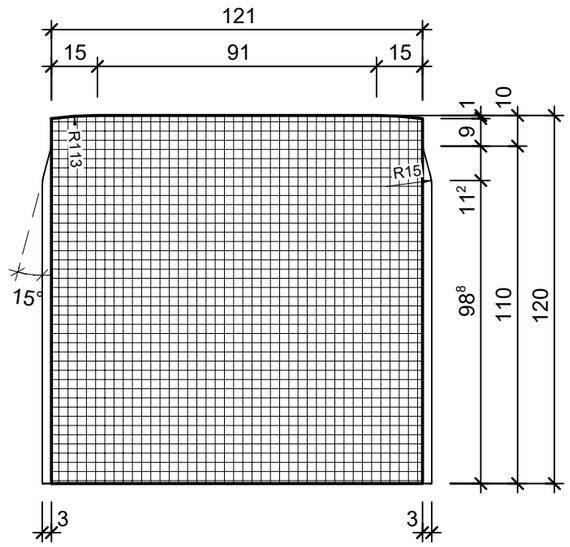

Detail A, 1:1

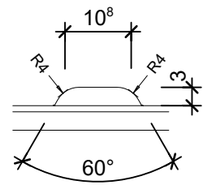

Grundriss, 1:5

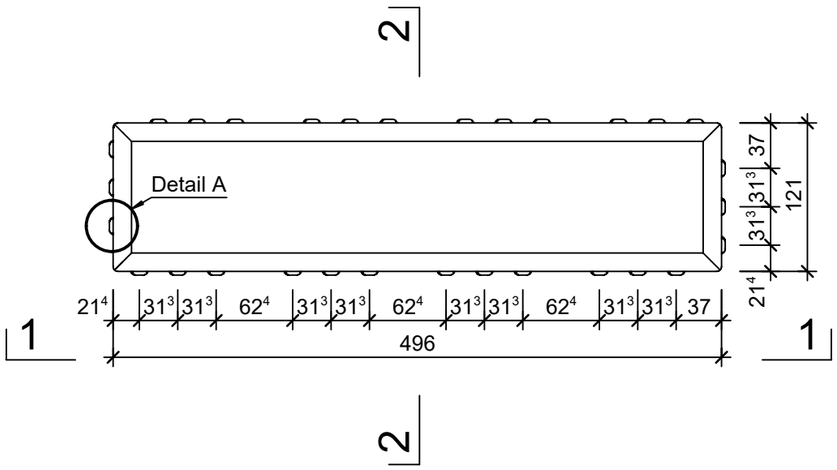

Isometrie

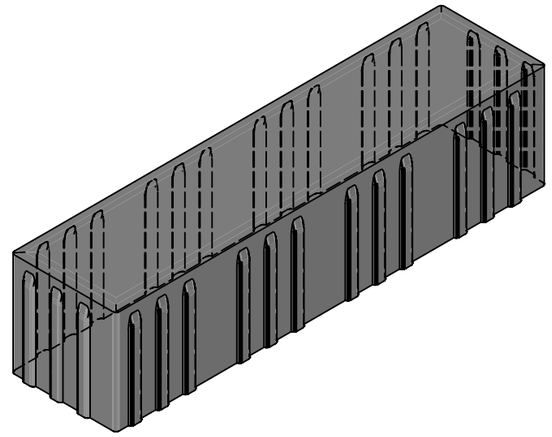

Rubrik: J1060 Art.-Nr: 160924 HW: 11	Massstab: 1:1/2/5	Format: DIN A3
Pflastersteine	Gezeichnet: 20.03.2025 / slu	Geprüft: 20.03.2025 / jibe
LONGO Pflasterstein PW-befahrbar Recyclingbeton grau vollkantig	Änderung: /	Geprüft: /
	Änderung: /	Geprüft: /
	Änderung: /	Geprüft: /
L 500mm, B 125mm, H 120mm	Ersetzt:	
CREABETON **CREABETON AG** 6221 Rickenbach LU info@creabeton.ch Telefon 0848 400 401 **CREABETON MATÉRIAUX AG** 3250 Lyss BE	Plan-Nr: J1060_160924_11_PZ_01_01	

Diese Zeichnung ist geistiges Eigentum des HW und darf ohne deren Einwilligung weder kopiert, vervielfältigt, weitergegeben, noch zur Ausführung benützt werden. Art. 5 des Bundesgesetzes gegen den unlauteren Wettbewerb (UWG).