Ansicht 1-1, 1:2

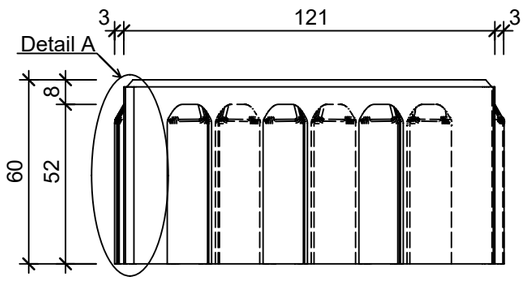

Detail A, 1:1

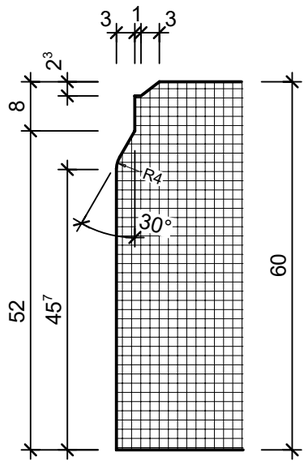

Detail B, 1:1

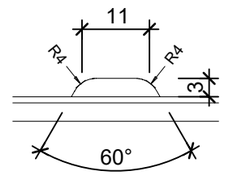

Grundriss, 1:2

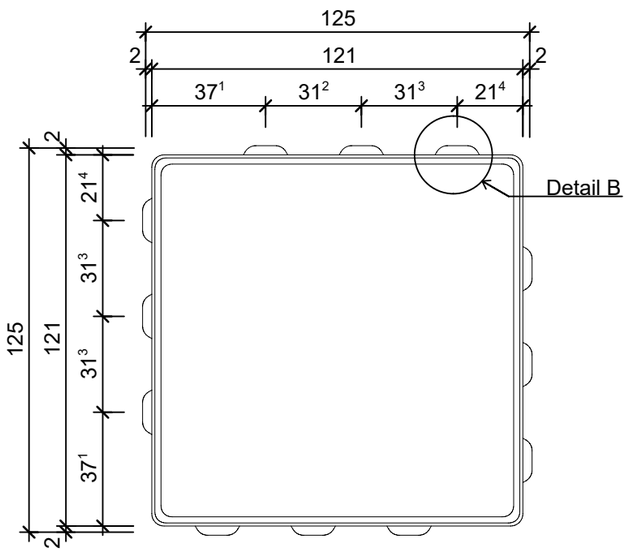

Isometrie

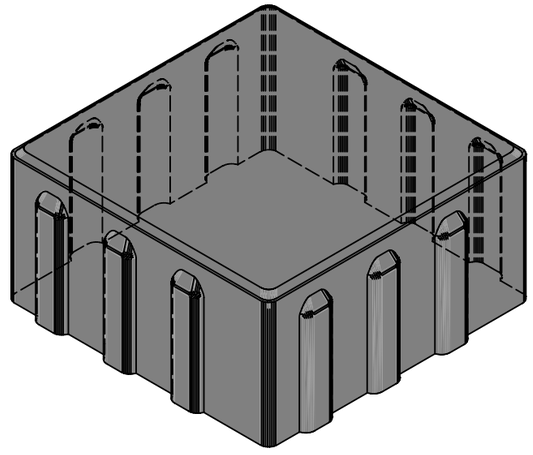

Rubrik: J0001 Art.-Nr: 140154 HW: 11	Massstab: 1:1/2	Format: DIN A3
Pflastersteine	Gezeichnet: 13.03.2025 / slu	Geprüft: 13.03.2025 / jibe
CARENA Pflasterstein mit Nockenverbund RCB schwarz glatt gefast	Änderung: /	Geprüft: /
	Änderung: /	Geprüft: /
	Änderung: /	Geprüft: /
L 125mm, B 125mm, H 60mm	Ersetzt:	
CREABETON **CREABETON AG** 6221 Rickenbach LU info@creabeton.ch Telefon 0848 400 401 **CREABETON MATÉRIAUX AG** 3250 Lyss BE	Plan-Nr: J0001_140154_11_PZ_01_01	

Diese Zeichnung ist geistiges Eigentum des HW und darf ohne deren Einwilligung weder kopiert, vervielfältigt, weitergegeben, noch zur Ausführung benützt werden. Art. 5 des Bundesgesetzes gegen den unlauteren Wettbewerb (UWG).