Ansicht 1-1, 1:20

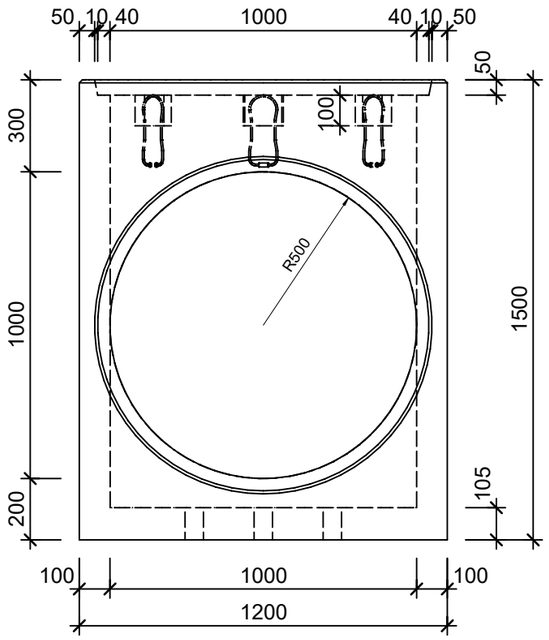

Schnitt 2-2, 1:20

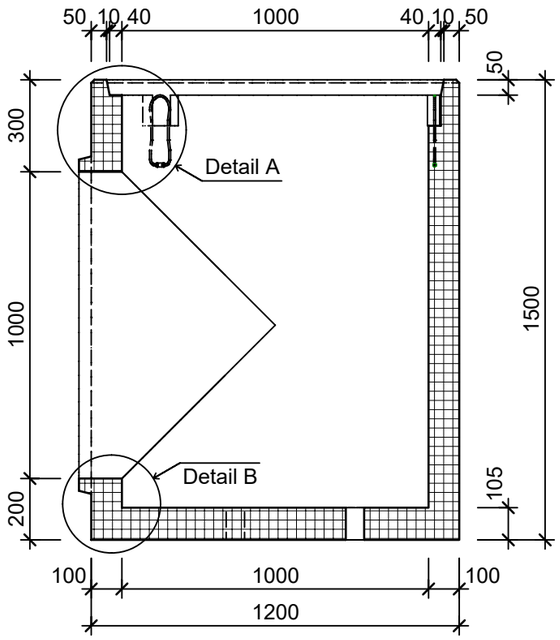

Detail A, 1:5

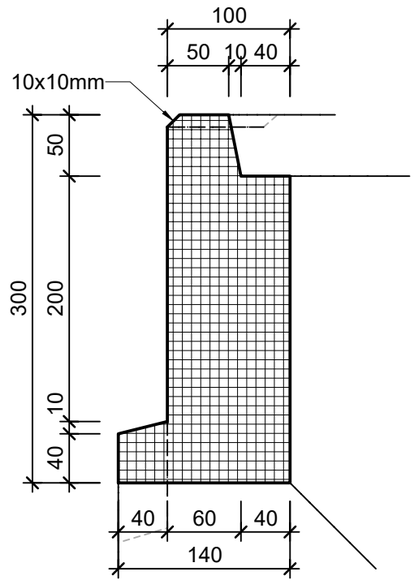

Detail B, 1:5

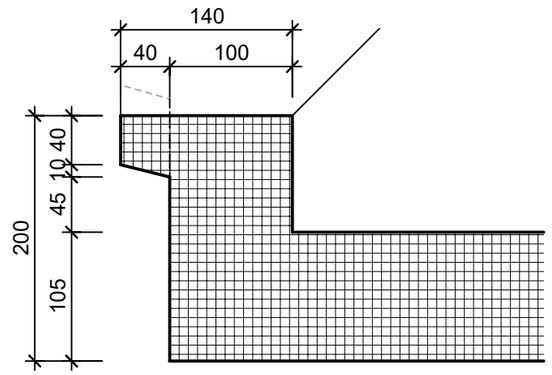

Grundriss, 1:20

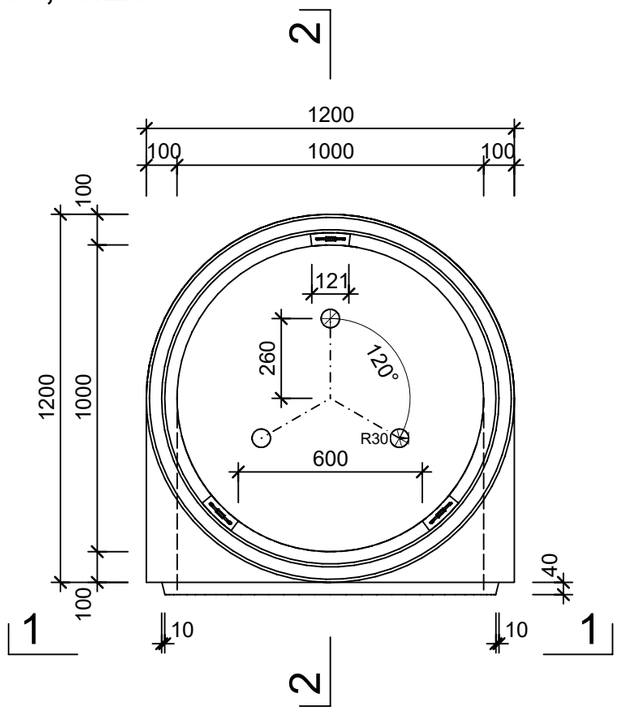

Isometrie

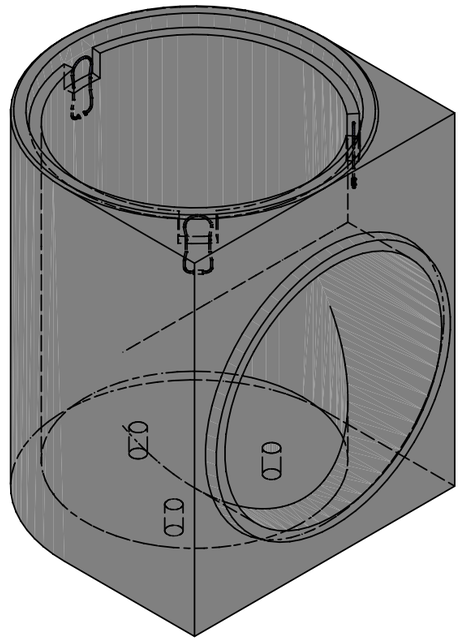

Rubrik: H3101 Art.-Nr: 119500 HW: 11	Massstab: 1:5/20	Format: DIN A3	
Notausstiegschachtunterteile	Gezeichnet: 31.10.2023 / abma	Geprüft: 31.10.2023 / ange	
mit Boden, ohne Löcher für Steigeisen Anschluss für Betonrohr D 100 cm	Änderung: /	Geprüft: /	
	Änderung: /	Geprüft: /	
	Änderung: /	Geprüft: /	
L 1200mm, B 1200mm, H 1500mm	Ersetzt:		
CREABETON **CREABETON AG** 6221 Rickenbach LU info@creabeton.ch Telefon 0848 400 401 **CREABETON MATÉRIAUX AG** 3250 Lyss BE	Plan-Nr: H3101_119500_11_PZ_01_01		

Diese Zeichnung ist geistiges Eigentum des HW und darf ohne deren Einwilligung weder kopiert, vervielfältigt, weitergegeben, noch zur Ausführung benützt werden. Art. 5 des Bundesgesetzes gegen den unlauteren Wettbewerb (UWG).