## Ansicht 1-1, 1:25

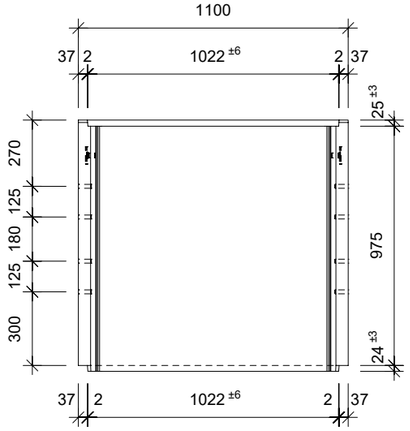


## Schnitt 2-2, 1:25

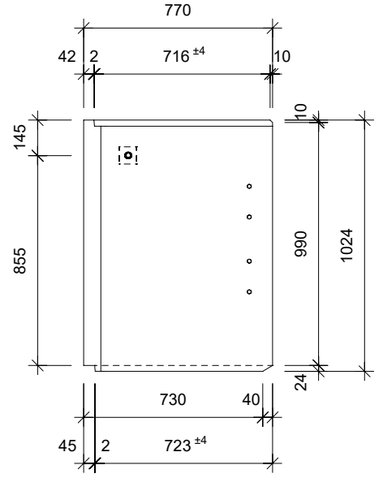


## Grundriss, 1:25

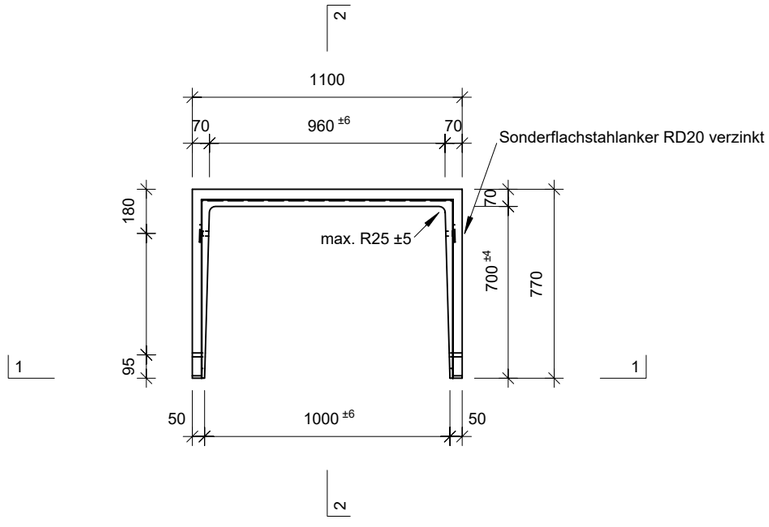


## Isometrie

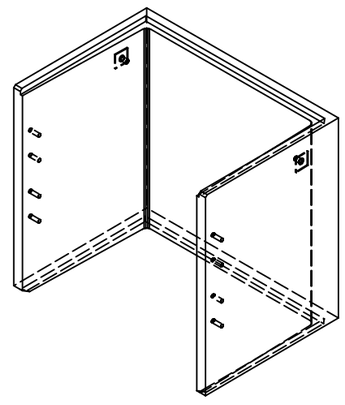

| | | |
|---|---|---|
| Rubrik: H2001 Art.-Nr: 136123 HW: 15 | Massstab: 1:25 | Format: DIN A3 |
| Lichtschacht | Gezeichnet: 08.06.2023/JCD | Geprüft: 08.06.2023/clar/mast |
| Lichtschacht<br>LW 100 x 70 cm | Änderung: | Geprüft: |
| | Änderung: | Geprüft: |
| | Änderung: | Geprüft: |
| L 1005 mm, B 700 mm, H 1000 mm | Ersetzt: | |
| CREABETON<br>**CREABETON BAUSTOFF AG**<br>6221 Rickenbach LU info@creabeton-baustoff.ch<br>Telefon 0848 400 401<br>**CREABETON MATERIAUX AG**<br>3646 Einigen BE | Plan-Nr: H2001_136123_15_PZ_01_01 | |

Diese Zeichnung ist geistiges Eigentum des HW und darf ohne deren Einwilligung weder kopiert, vervielfältigt, weitergegeben, noch zur Ausführung benützt werden. Art. 5 des Bundesgesetzes gegen den unlauteren Wettbewerb (UWG).