Schnitt 1-1, 1:20

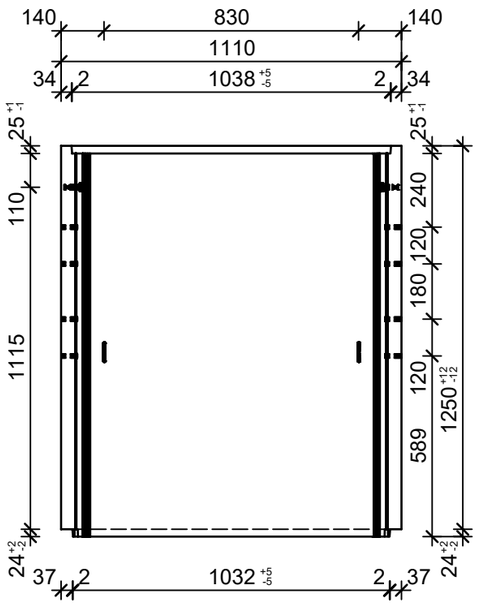

Schnitt 2-2, 1:20

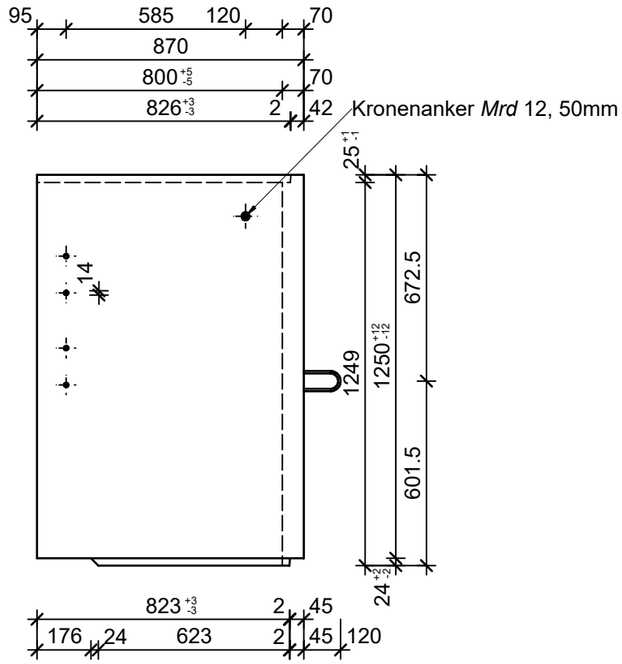

Grundriss, 1:20

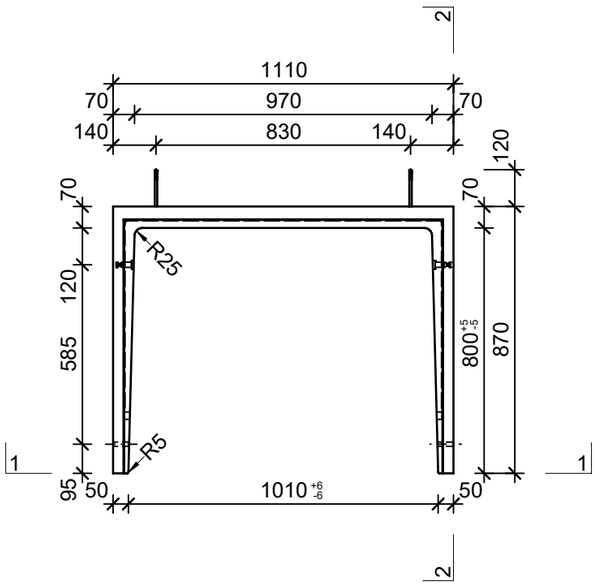

Isometrie, 1:20

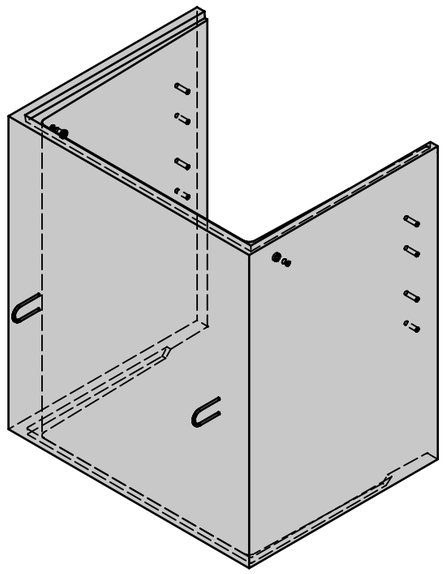

Rubrik: H2001 Art.-Nr: 125472 HW: 71	Massstab: 1:20	Format: DIN A3
Lichtschächte	Gezeichnet: 31.05.2021 / JCD	Geprüft: 31.05.2021 / RO
Lichtschacht bewehrt LW 100 x 80 cm	Änderung: /	Geprüft: /
	Änderung:	Geprüft:
	Änderung:	Geprüft:
L 1010mm, B 800mm, H 1250mm	Ersetzt:	
CREABETON **CREABETON BAUSTOFF AG** 6221 Rickenbach LU info@creabeton-baustoff.ch Telefon 0848 400 401 **CREABETON PRODUKTIONS AG** 5201 Brugg AG	Plan-Nr: H2001_125472_71_PZ_01_01	

Diese Zeichnung ist geistiges Eigentum des HW und darf ohne deren Einwilligung weder kopiert, vervielfältigt, weitergegeben, noch zur Ausführung benützt werden. Art. 5 des Bundesgesetzes gegen den unlauteren Wettbewerb (UWG).