Schnitt 1-1, 1:10

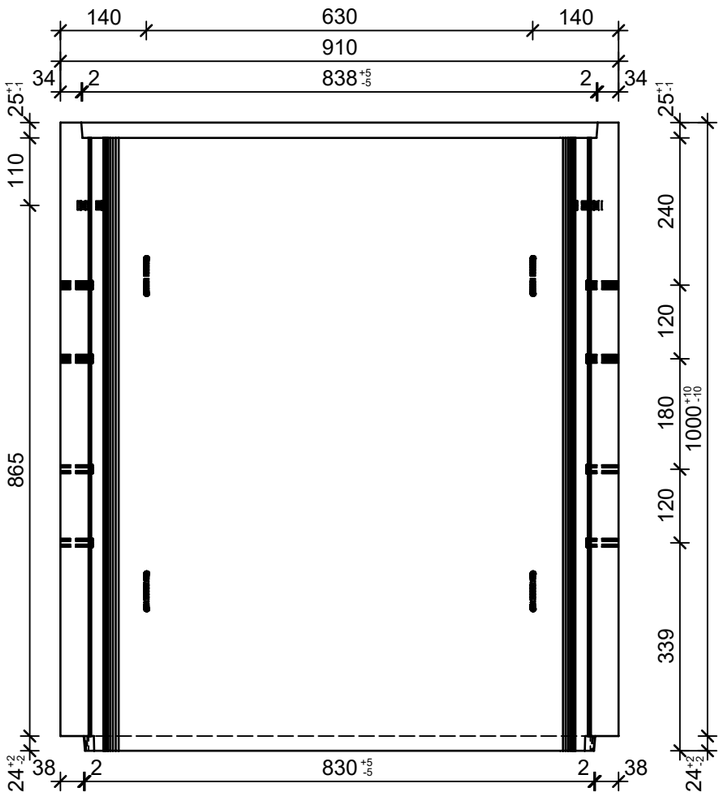

Schnitt 2-2, 1:10

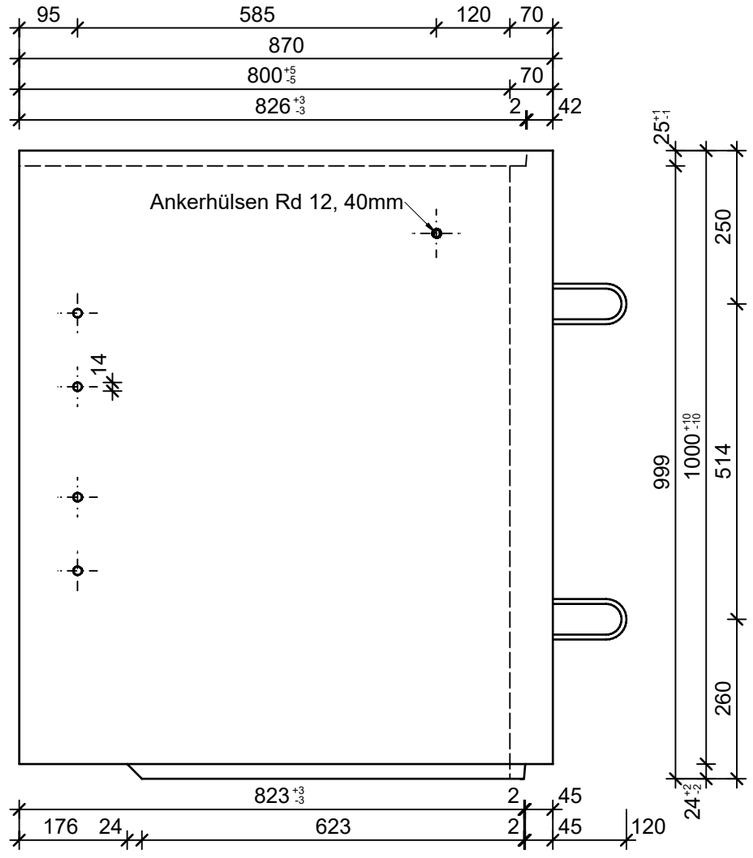

Grundriss, 1:10

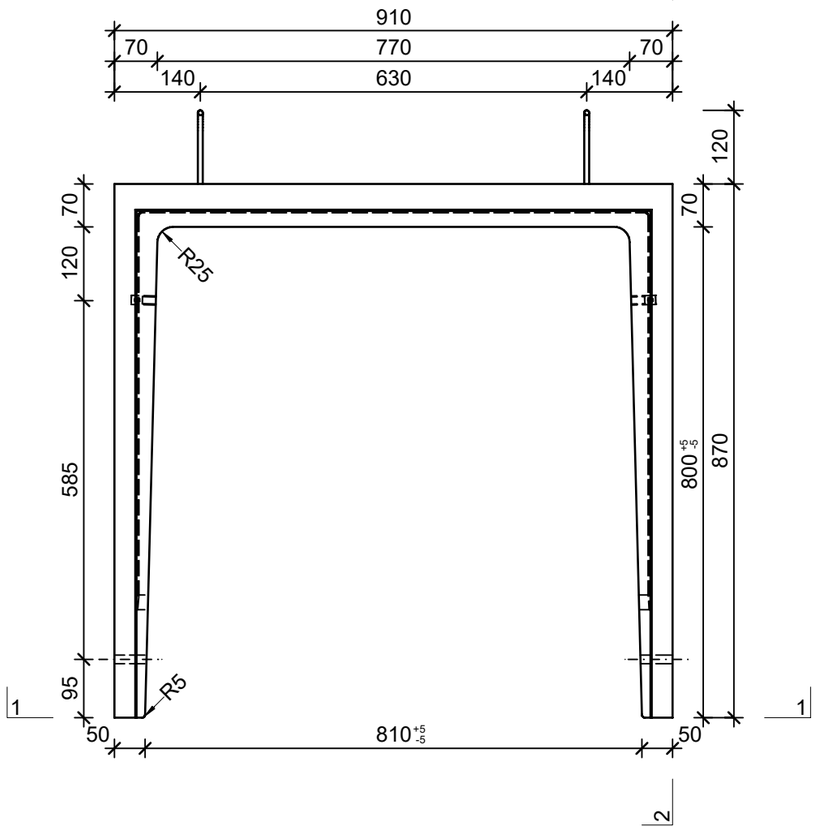

Isometrie, 1:20

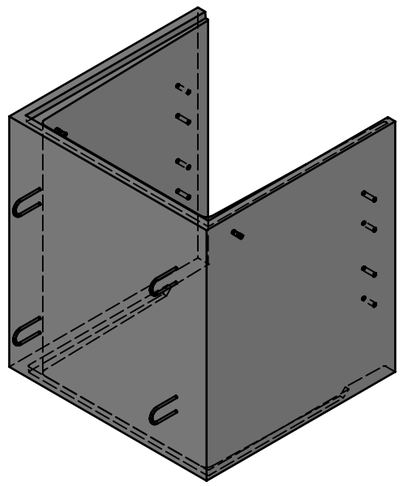

Rubrik: H2001 Art.-Nr: 125391 HW: 76	Massstab: 1:10/1:20	Format: DIN A3
Lichtschächte	Gezeichnet: 23.11.2021 / JCD	Geprüft: 23.11.2021 / RO
Lichtschacht bewehrt LW 80 x 80 cm	Änderung: 07.03.2023 / trg	Geprüft: 07.03.2023 / RO
	Änderung: /	Geprüft: /
	Änderung: /	Geprüft: /
L 810mm, B 800mm, H 1000mm	Ersetzt:	
CREABETON **CREABETON AG** 6221 Rickenbach LU info@creabeton.ch Telefon 0848 400 401 **CREABETON PRODUKTIONS AG** 7203 Trimmis GR	Plan-Nr: H2001_125391_76_PZ_01_02	

Diese Zeichnung ist geistiges Eigentum des HW und darf ohne deren Einwilligung weder kopiert, vervielfältigt, weitergegeben, noch zur Ausführung benützt werden. Art. 5 des Bundesgesetzes gegen den unlauteren Wettbewerb (UWG).