Ansicht 1-1, 1:25

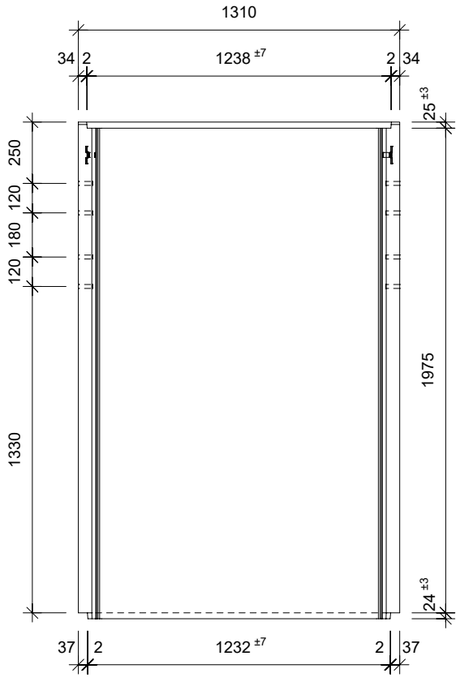

Schnitt 2-2, 1:25

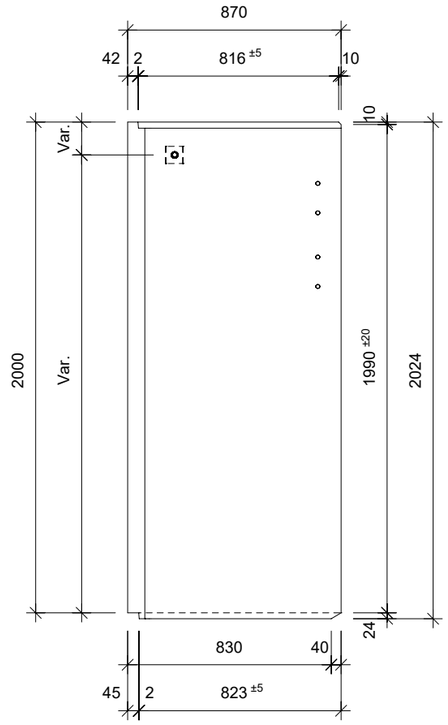

Isometrie

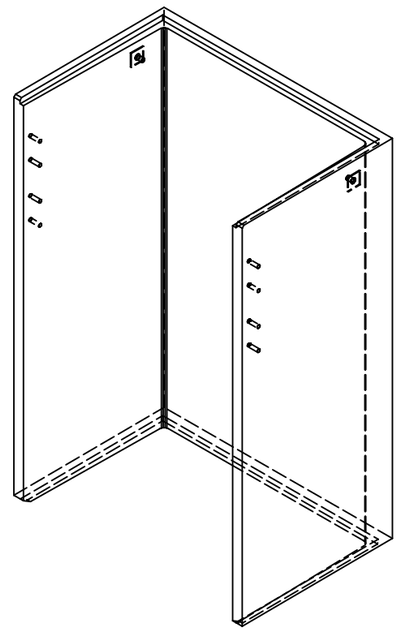

Grundriss, 1:25

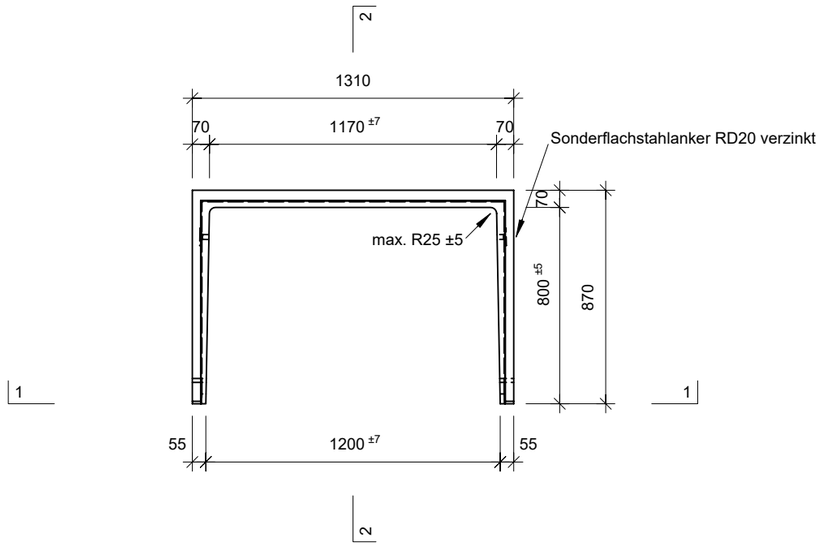

Rubrik: H2001 Art.-Nr: 115416 HW: 15	Massstab: 1:25	Format: DIN A3
Lichtschacht	Gezeichnet: 09.09.2024/JCD	Geprüft: 09.09.2024/clar/mast
Lichtschacht bewehrt LW 120 x 80 cm	Änderung:	Geprüft:
	Änderung:	Geprüft:
	Änderung:	Geprüft:
L 1210 mm, B 800 mm, H 2000 mm	Ersetzt:	
CREABETON BAUSTOFF AG 6221 Rickenbach LU info@creabeton-baustoff.ch Telefon 0848 400 401 **CREABETON MATERIAUX AG** 3646 Einigen BE	Plan-Nr: H2001_115416_15_PZ_01_01	

Diese Zeichnung ist geistiges Eigentum des HW und darf ohne deren Einwilligung weder kopiert, vervielfältigt, weitergegeben, noch zur Ausführung benützt werden. Art. 5 des Bundesgesetzes gegen den unlauteren Wettbewerb (UWG).