Ansicht 1-1, 1:25

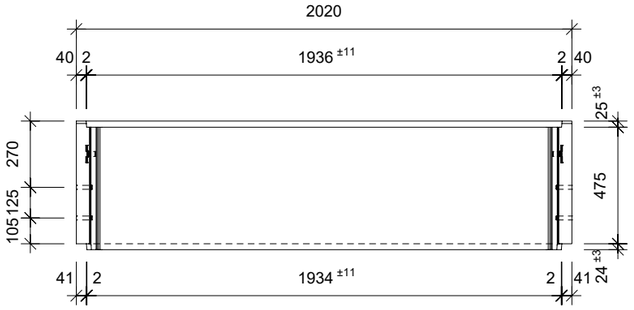

Schnitt 2-2, 1:25

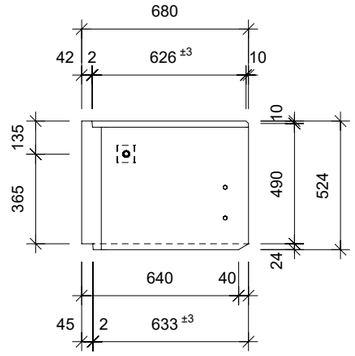

Grundriss, 1:25

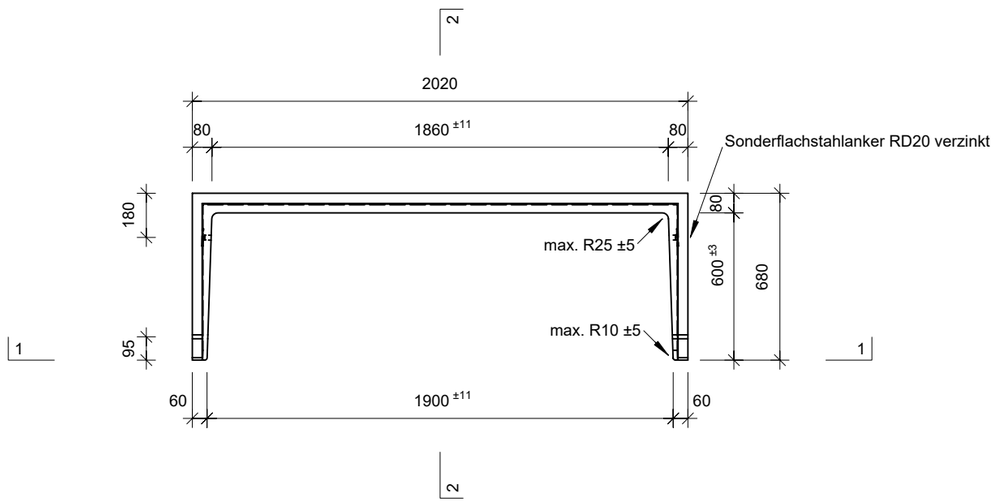

Isometrie

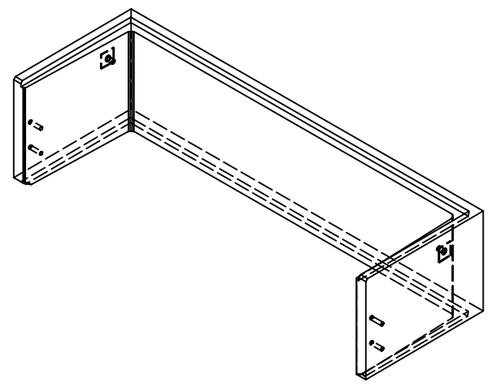

Rubrik: H2001 Art.-Nr: 110656 HW: 11	Massstab: 1:25	Format: DIN A3
Lichtschacht	Gezeichnet: 19.07.2024/JCD	Geprüft: 19.07.2024/ange/hawü
Lichtschacht bewehrt LW 190 x 60 cm	Änderung:	Geprüft:
	Änderung:	Geprüft:
	Änderung:	Geprüft:
L 1900 mm, S 600 mm, H 500 mm, W 60 mm	Ersetzt:	
CREABETON **CREABETON BAUSTOFF AG** 6221 Rickenbach LU info@creabeton-baustoff.ch Telefon 0848 400 401 **CREABETON MATERIAUX AG** 3250 Lyss BE	Plan-Nr: H2001_110656_11_PZ_01_01	

Diese Zeichnung ist geistiges Eigentum des HW und darf ohne deren Einwilligung weder kopiert, vervielfältigt, weitergegeben, noch zur Ausführung benützt werden. Art. 5 des Bundesgesetzes gegen den unlauteren Wettbewerb (UWG).