Ansicht 1-1, 1:25

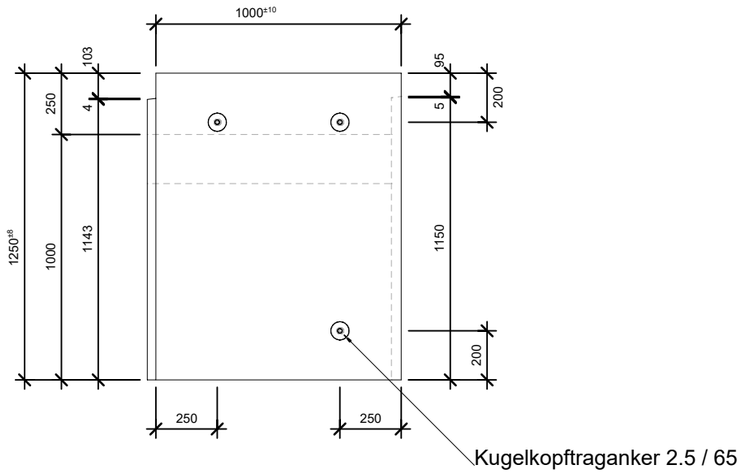

Schnitt 2-2, 1:25

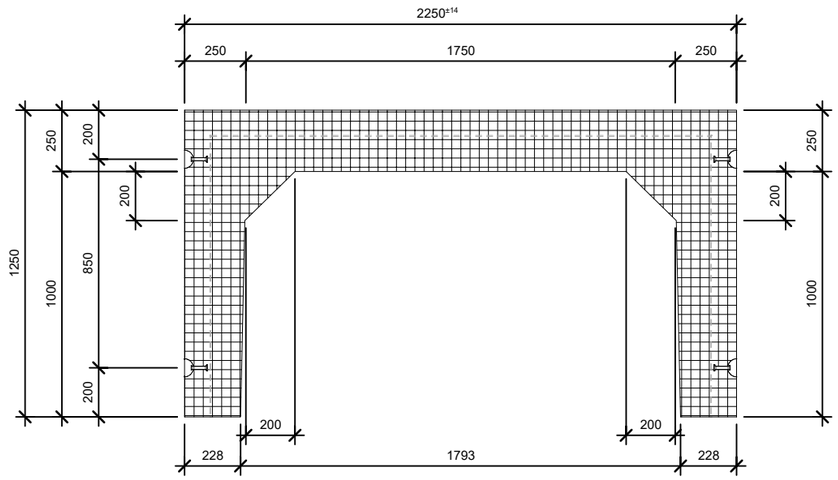

Grundriss, 1:25

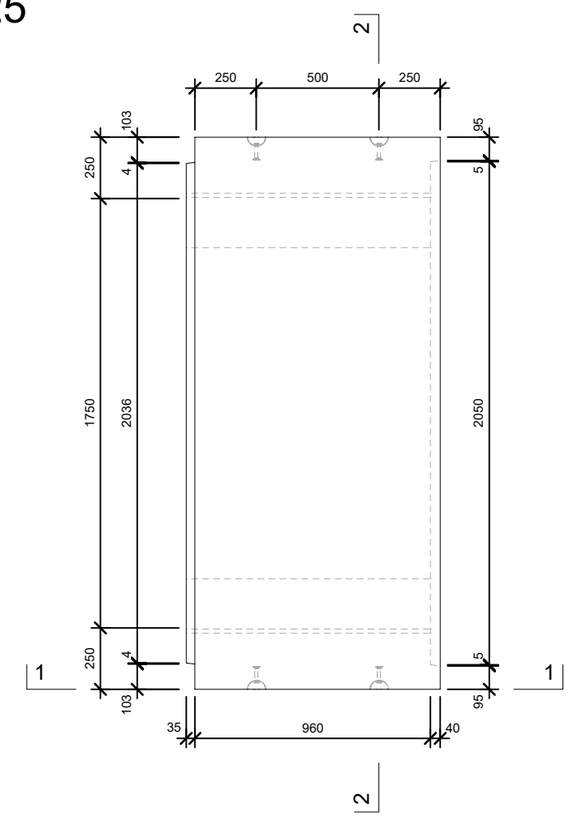

Isometrie

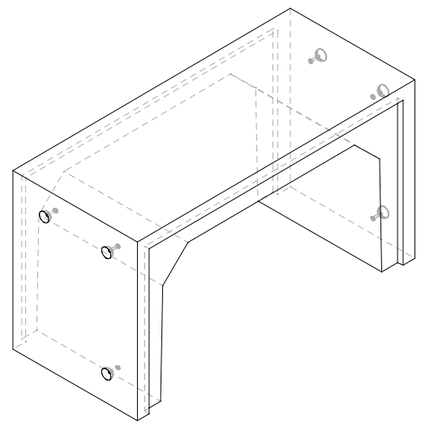

Rubrik: E6008 Art.-Nr: 171109 HW: 71	Massstab: 1:25	Format:
Amphibien- und Kleintierdurchlässe	Gezeichnet: 28.09.2023 / PE	Geprüft: 04.10.2023 / RO
Amphibien- und Kleintierdurchlass grau, glatt, gefast, mit Falzmuffe	Änderung: /	Geprüft: /
	Änderung: /	Geprüft: /
	Änderung: /	Geprüft: /
L 1000 mm, B 1750 mm, H 1000 mm, W 250 mm	Ersetzt:	
CREABETON **CREABETON AG** 6221 Rickenbach LU info@creabeton.ch Telefon 0848 400 401 **CREABETON PRODUKTIONS AG** 5201 Brugg AG	Plan-Nr: E6008_171109_71_PZ_01_01	

Diese Zeichnung ist geistiges Eigentum des HW und darf ohne deren Einwilligung weder kopiert, vervielfältigt, weitergegeben, noch zur Ausführung benützt werden. Art. 5 des Bundesgesetzes gegen den unlauteren Wettbewerb (UWG).