Grundriss, 1:10

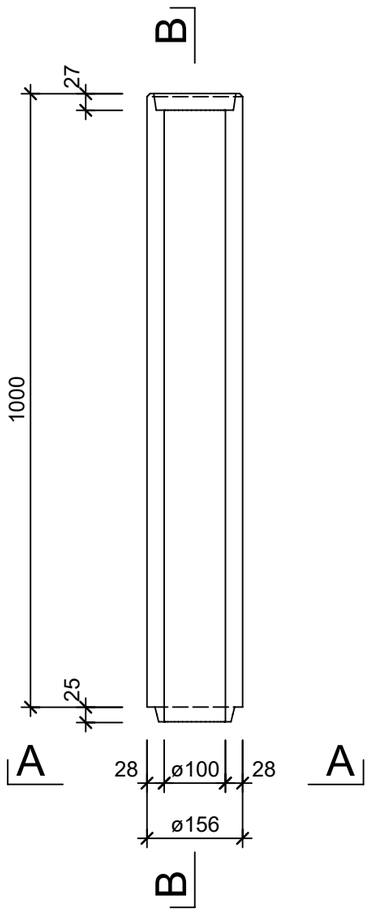

Ansicht B - B, 1:10

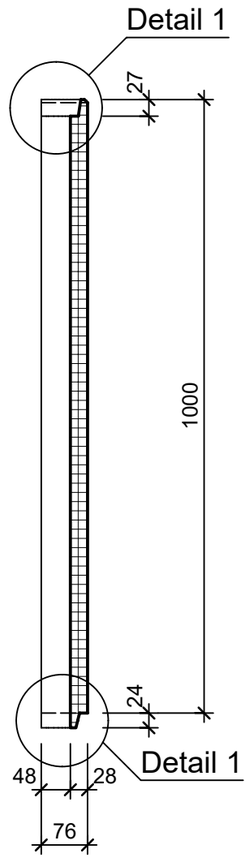

Isometrie, 1:10

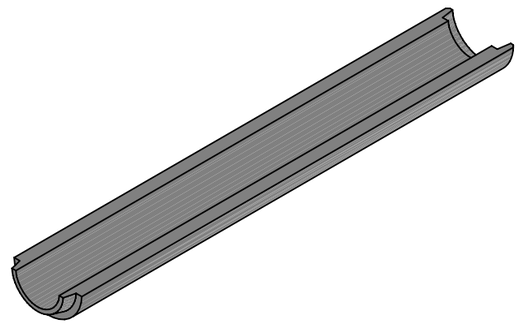

Detail 1, 1:5

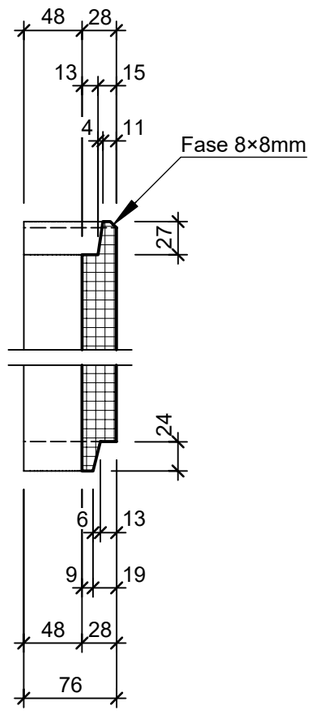

Ansicht A - A, 1:10

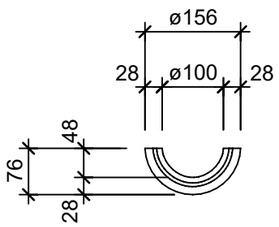

Rubrik: E0001 Art.-Nr: 136344 HW: 23	Massstab: 1:20 / 5	Format: A3
Wasserbau	Gezeichnet: 14.12.2022 / tiv	Geprüft: 16.12.2022 / Rüs
Halbschalen ohne Fuss unbewehrt stirnseitig mit Falz, L 100cm	Änderung: /	Geprüft: /
	Änderung: /	Geprüft: /
	Änderung: /	Geprüft: /
D 100mm, L 1000mm, W 28mm	Ersetzt:	
CREABETON **CREABETON BAUSTOFF AG** 6221 Rickenbach LU info@creabeton-baustoff.ch Telefon 0848 400 401 **Favre Betonwaren AG** 4658 Däniken SO	Plan-Nr: E0001_136344_23_PZ_01_01	

Diese Zeichnung ist geistiges Eigentum des HW und darf ohne deren Einwilligung weder kopiert, vervielfältigt, weitergegeben, noch zur Ausführung benützt werden. Art. 5 des Bundesgesetzes gegen den unlauteren Wettbewerb (UWG).