Schnitt 1-1 1:20

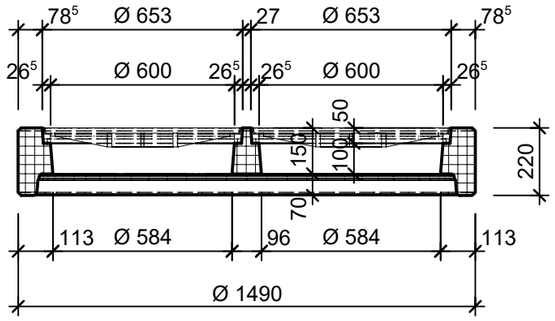

Isometrie 1:20

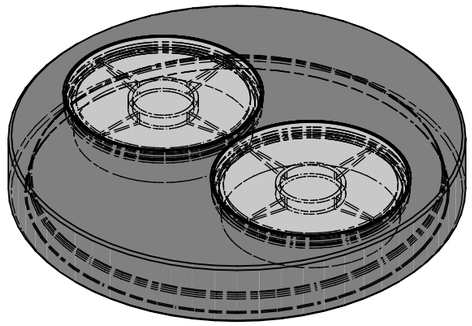

Grundriss 1:20

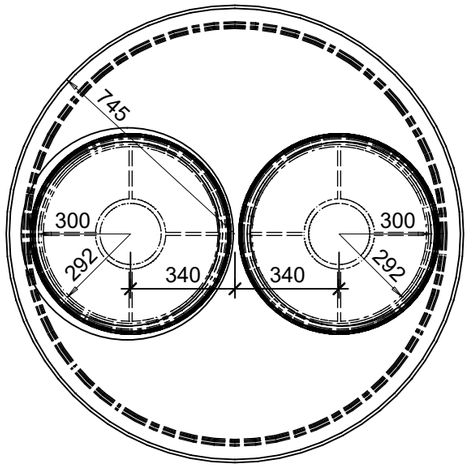

Rubrik: C4021 Art.-Nr: 135290 HW: 22	Massstab: 1:20	Format: DIN A3
Abwasserbehandlungsanlagen	Gezeichnet: 20.10.2020 / scj	Geprüft: /
friwa®-pump Pumpenschächte PS Häny Schacht IX Abdeckplatte	Änderung: /	Geprüft: /
	Änderung: /	Geprüft: /
	Änderung: /	Geprüft: /
DN 1250, H150	Ersetzt:	
CREABETON AG 6221 Rickenbach LU info@creabeton.ch Telefon 0848 400 401 **STEINAG Rozloch AG** 6362 Stansstad NW	Plan-Nr: C4021_135290_22_PZ_01_01	

Diese Zeichnung ist geistiges Eigentum des HW und darf ohne deren Einwilligung weder kopiert, vervielfältigt, weitergegeben, noch zur Ausführung benützt werden. Art. 5 des Bundesgesetzes gegen den unlauteren Wettbewerb (UWG).