Schnitt 1-1 1:25

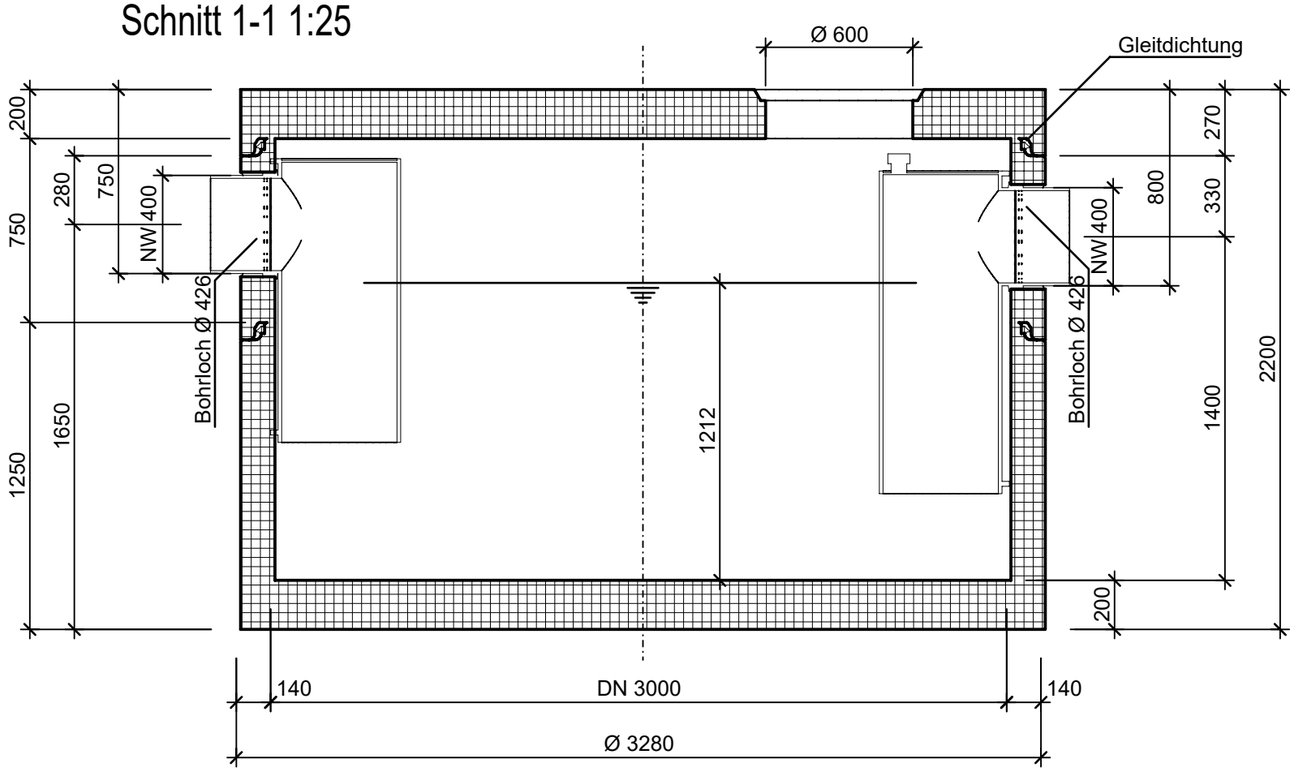

Isometrie 1:25

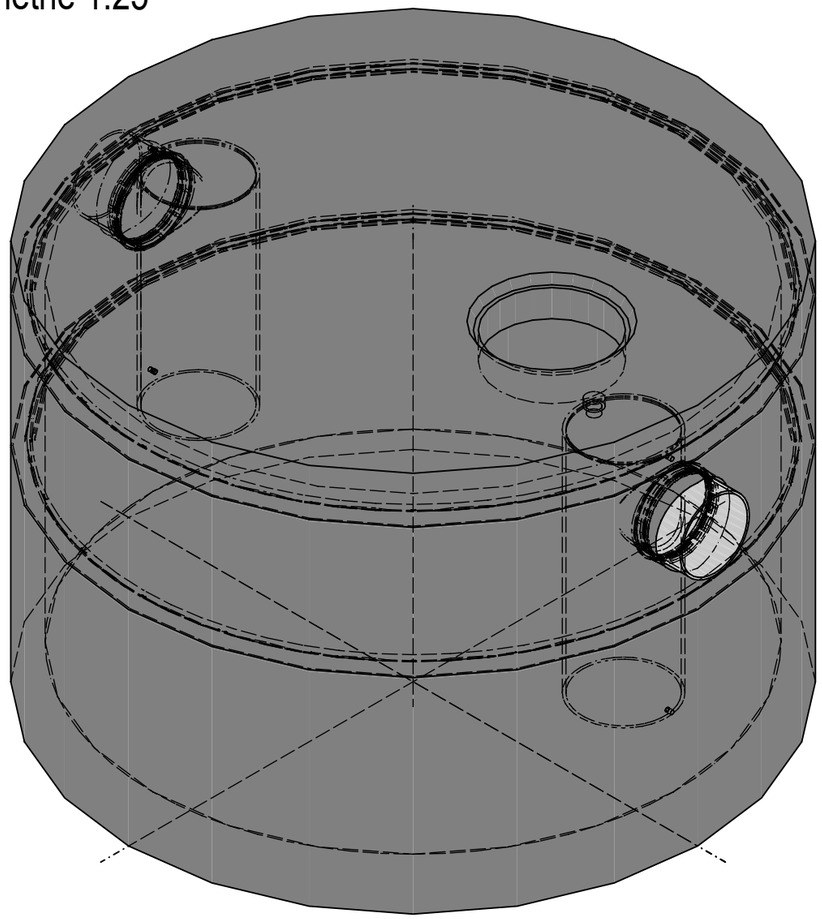

Grundriss 1:25

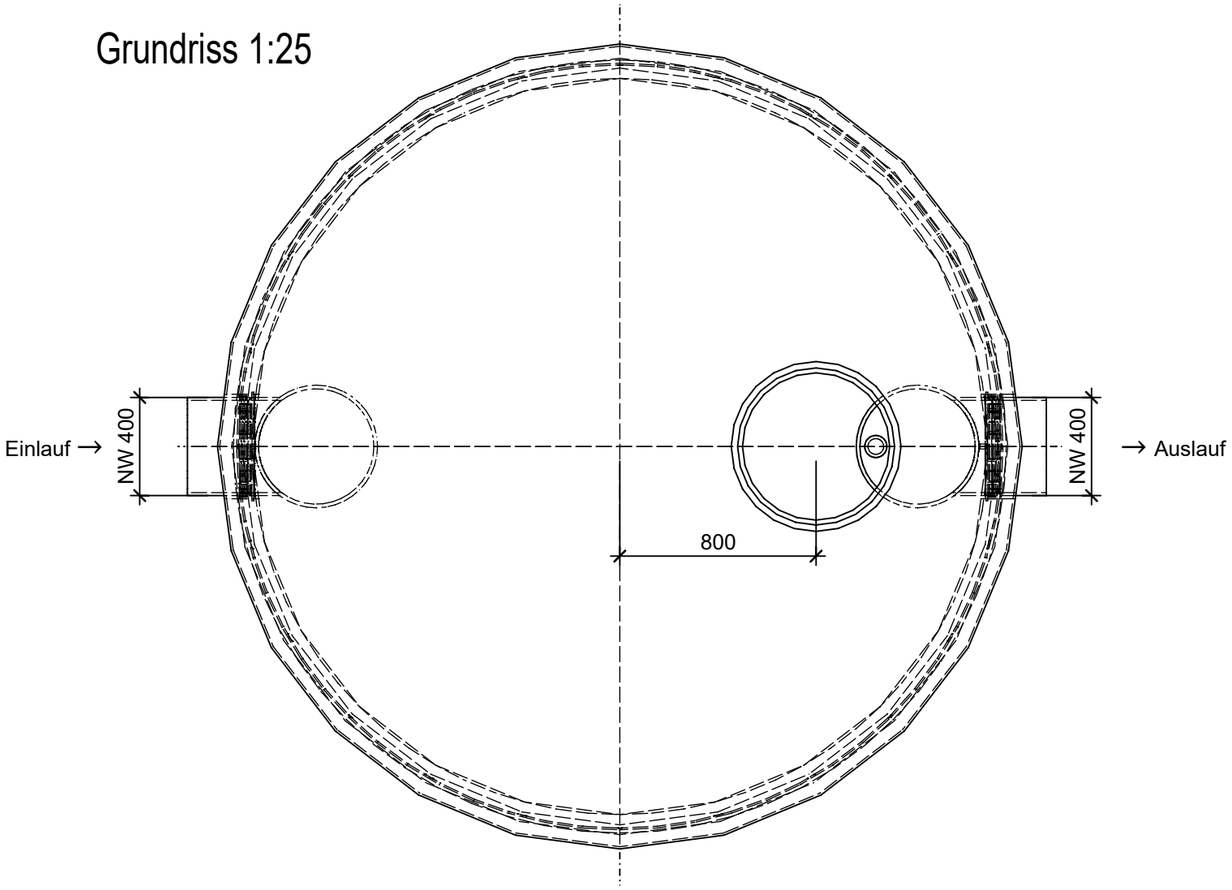

Rubrik: C0002 Art.-Nr: 132427 HW: 22	Massstab: 1:25	Format: DIN A3
Abwasserbehandlungsanlagen	Gezeichnet: 10.11.2020 / scj	Geprüft: 15.11.2023 / mk
friwa®-sep Mineralölabscheider MA NG 65 rund	Änderung: /	Geprüft: /
	Änderung: /	Geprüft: /
	Änderung: /	Geprüft: /
DN 3000, H 2200mm, D 600mm	Ersetzt:	
CREABETON **CREABETON AG** 6221 Rickenbach LU info@creabeton.ch Telefon 0848 400 401 **STEINAG Rozloch AG** 6362 Stansstad NW	Plan-Nr: C0002_132427_22_PZ_01_01	

Diese Zeichnung ist geistiges Eigentum des HW und darf ohne deren Einwilligung weder kopiert, vervielfältigt, weitergegeben, noch zur Ausführung benützt werden. Art. 5 des Bundesgesetzes gegen den unlauteren Wettbewerb (UWG).