Schnitt 1-1, 1:10

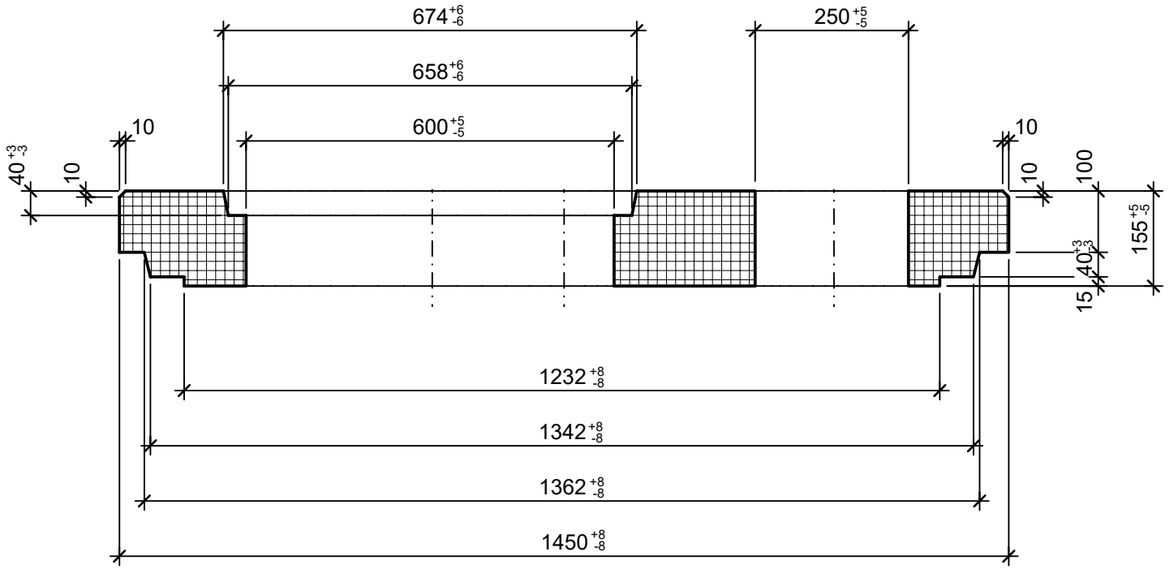

Grundriss, 1:10

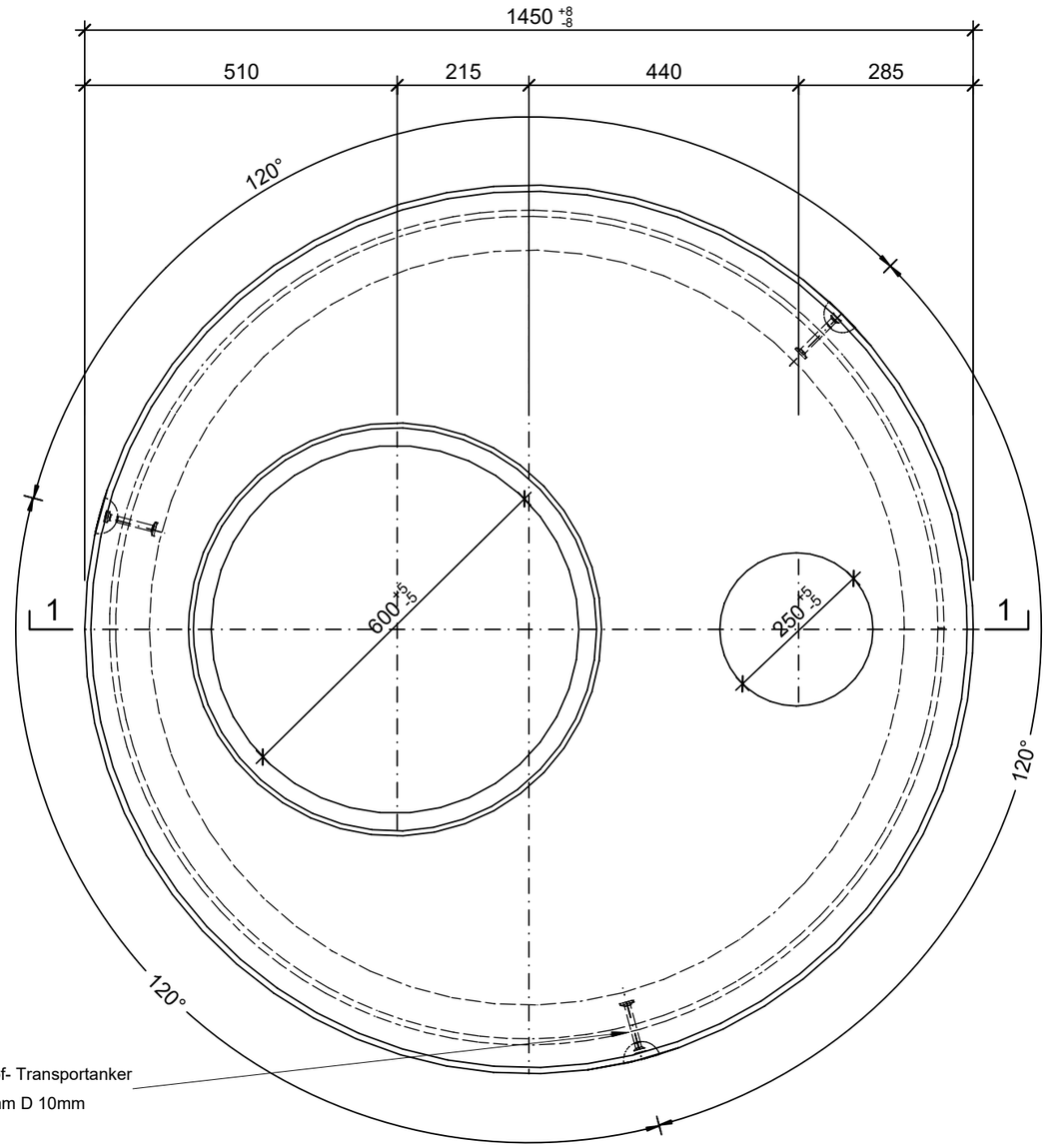

3 Stk. Kugelkopf- Transportanker
LK 1,3to L 85mm D 10mm

Isometrie, 1:10

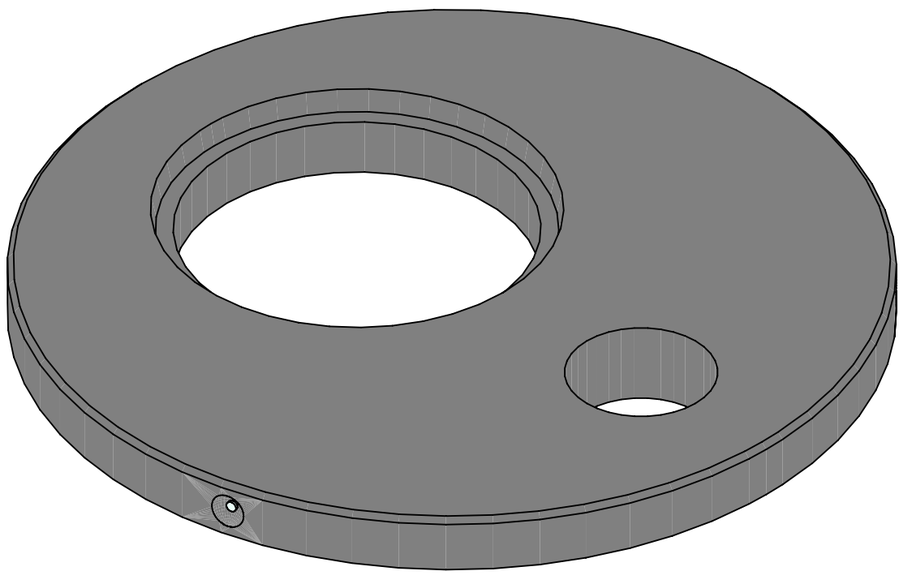

Rubrik: B0402 Art.-Nr: 116840 HW: 73	Massstab: 1:10	Format: DIN A3
Trinkwasseranlagen	Gezeichnet: 28.05.2021 / sge	Geprüft: 28.05.2021 / htr
Hydrantenschachtabdeckung	Änderung: 14.04.2023 / rle	Geprüft: 14.04.2023 / RO
	Änderung: /	Geprüft: /
	Änderung: /	Geprüft: /
D1250 H155 d250	Ersetzt:	
CREABETON **CREABETON AG** 6221 Rickenbach LU info@creabeton.ch Telefon 0848 400 401 **CREABETON PRODUKTIONS AG** 9230 Flawil SG	Plan-Nr: B0402_116840_73_PZ_01_02	

Diese Zeichnung ist geistiges Eigentum des HW und darf ohne deren Einwilligung weder kopiert, vervielfältigt, weitergegeben, noch zur Ausführung benützt werden. Art. 5 des Bundesgesetzes gegen den unlauteren Wettbewerb (UWG).