Ansicht 1-1, 1:20

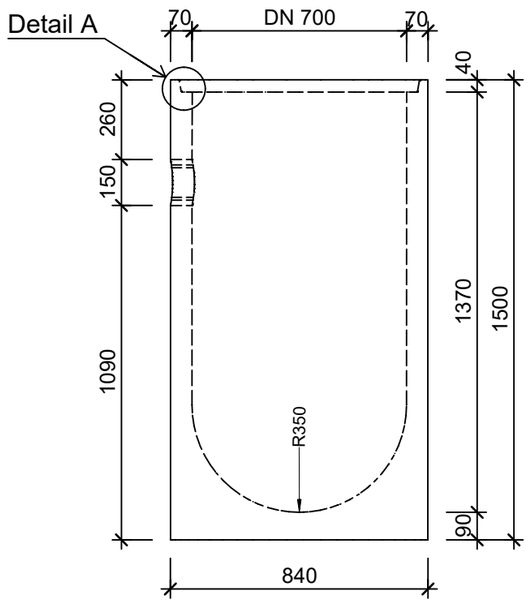

Detail A, 1:2

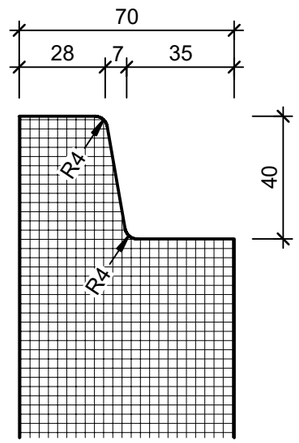

Grundriss, 1:10

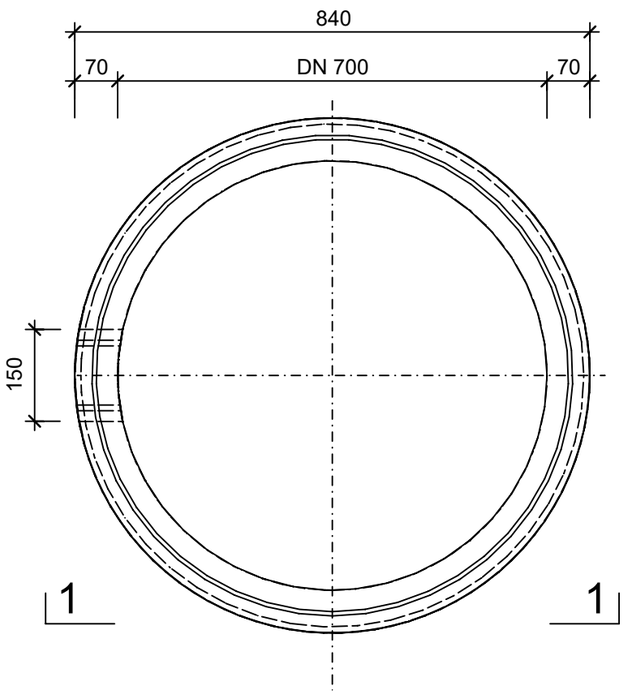

Isometrie

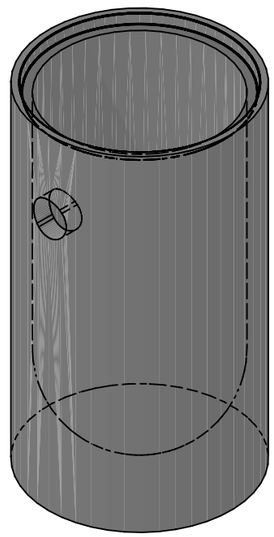

Rubrik: A5002 Art.-Nr: 101747 HW: 16	Massstab: 1:2/10/20	Format: DIN A3
Schachtunterteile / Abläufe	Gezeichnet: 24.09.2025 / slu	Geprüft: 24.09.2025 / chma
Strassenablauf mit TOK-Ring-Schachtfutter für KS-R NW 150	Änderung: /	Geprüft: /
	Änderung: /	Geprüft: /
	Änderung: /	Geprüft: /
D 700mm, H 1500mm, W 70mm	Ersetzt:	
CREABETON **CREABETON AG** 6221 Rickenbach LU info@creabeton.ch Telefon 0848 400 401 **CREABETON MATÉRIAUX AG** 1523 Granges-près-Marnand VD	Plan-Nr: A5002_101747_16_PZ_01_01	

Diese Zeichnung ist geistiges Eigentum des HW und darf ohne deren Einwilligung weder kopiert, vervielfältigt, weitergegeben, noch zur Ausführung benützt werden. Art. 5 des Bundesgesetzes gegen den unlauteren Wettbewerb (UWG).