Schnitt 1-1, 1:10

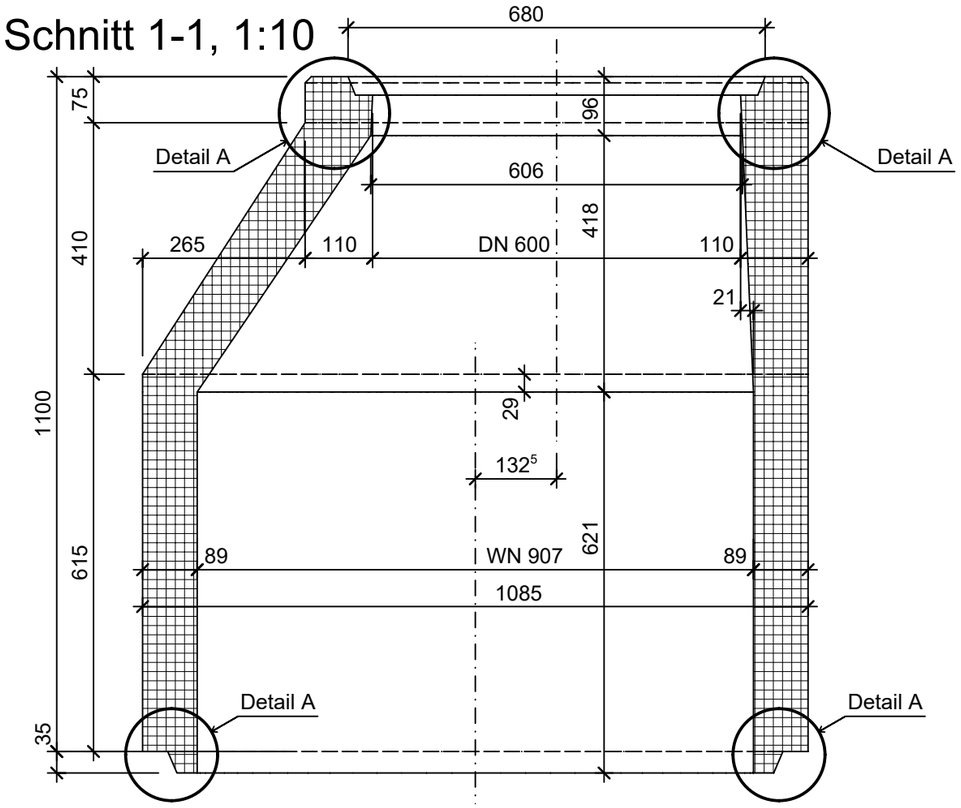

Detail A, 1:5

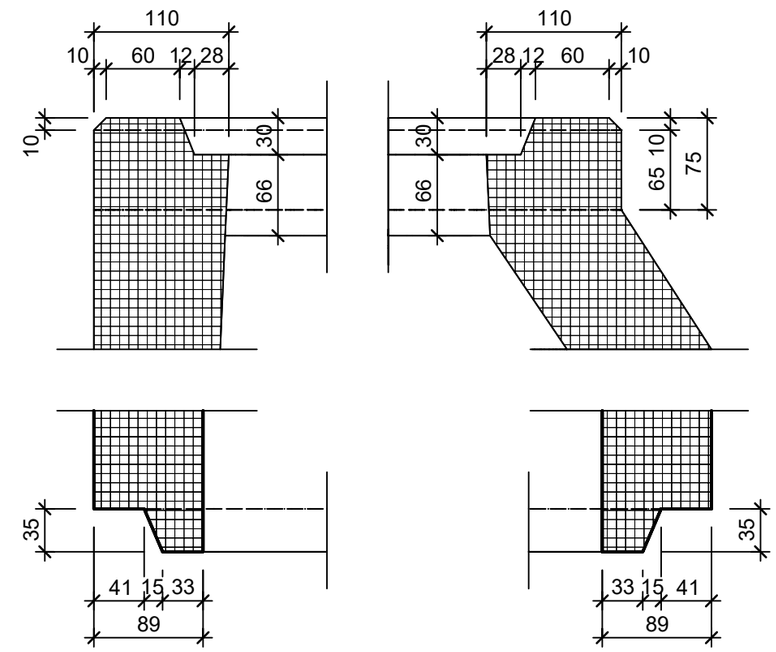

Grundriss, 1:10

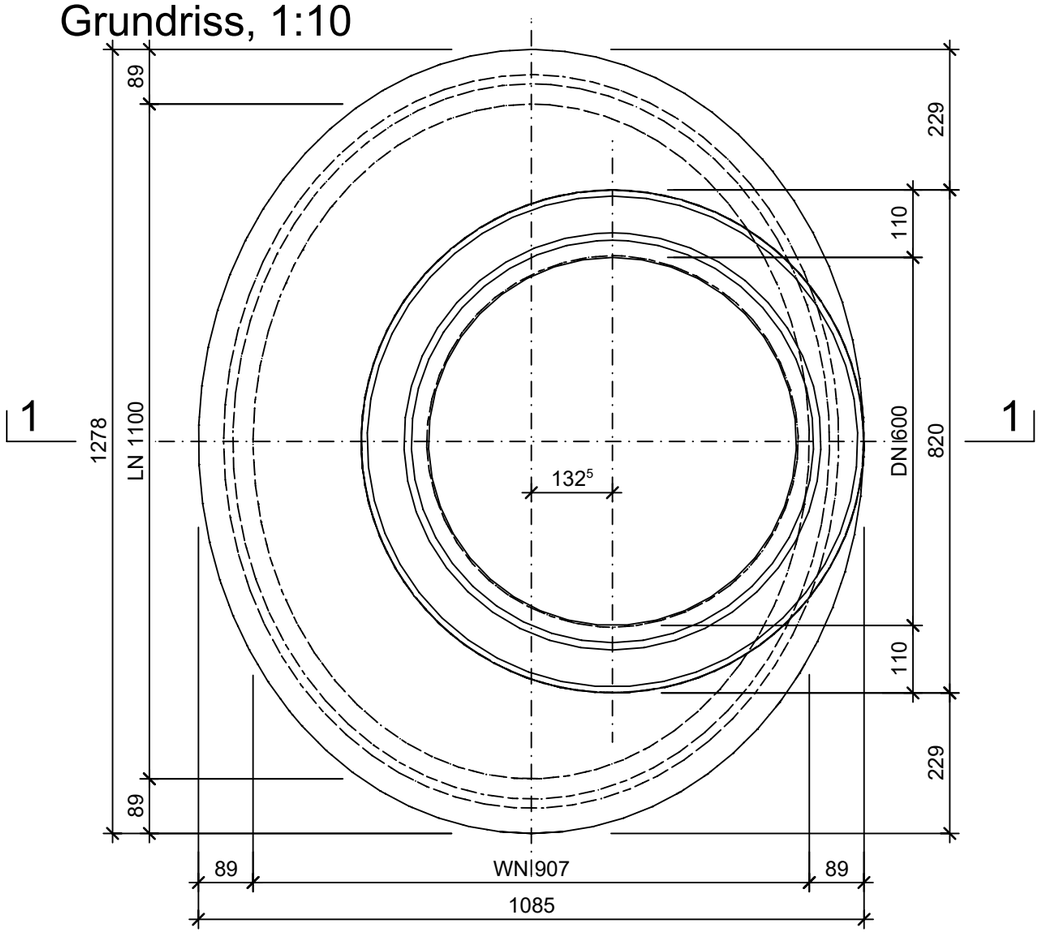

Isometrie

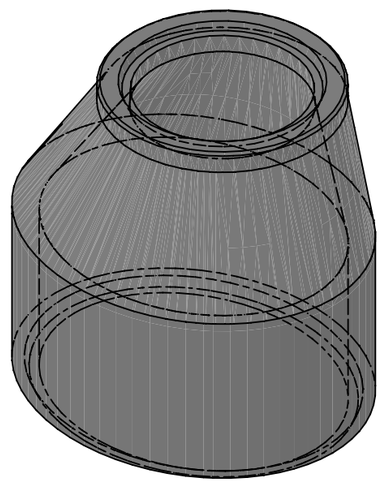

Rubrik: A4003 Art.-Nr: 136398 HW: 11	Massstab: 1:5/10	Format: DIN A3
Betonrohre / Schachtbauteile	Gezeichnet: 29.11.2023 / TiFa	Geprüft: 29.11.2023 / AnGe
Konus oval exzentrisch Typ 3 Einstieg Breiseite rund	Änderung: /	Geprüft: /
	Änderung: /	Geprüft: /
	Änderung: /	Geprüft: /
WN 900mm, LN 1100mm, H 1000mm, W 90mm	Ersetzt:	
CREABETON **CREABETON AG** 6221 Rickenbach LU info@creabeton.ch Telefon 0848 400 401 **CREABETON MATÉRIAUX AG** 3250 Lyss BE	Plan-Nr: A4003_136398_11_PZ_01_01	

Diese Zeichnung ist geistiges Eigentum des HW und darf ohne deren Einwilligung weder kopiert, vervielfältigt, weitergegeben, noch zur Ausführung benützt werden. Art. 5 des Bundesgesetzes gegen den unlauteren Wettbewerb (UWG).