Schnitt A-A, 1:20

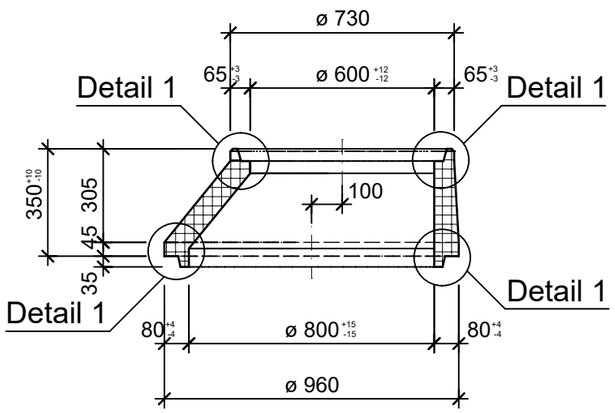

Detail 1, 1:5

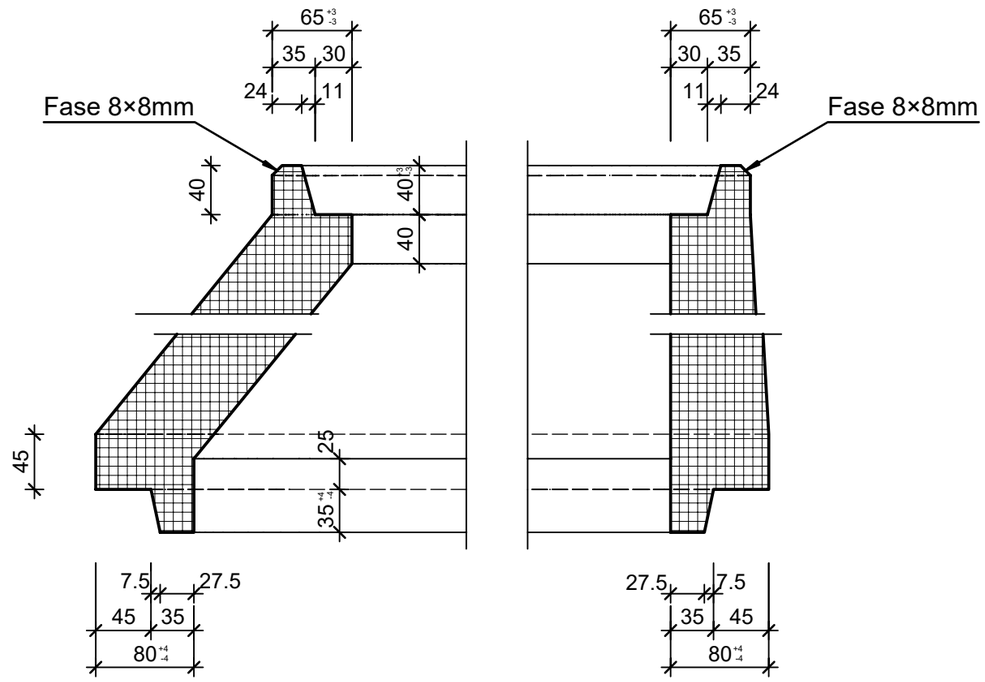

Grundriss, 1:20

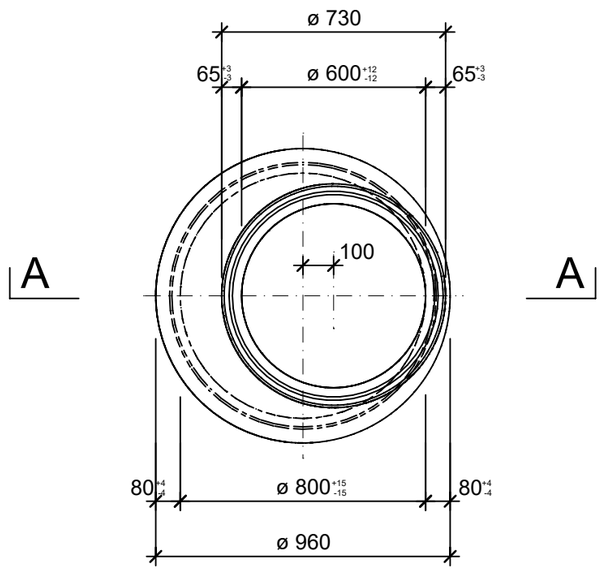

Isometrie, 1:20

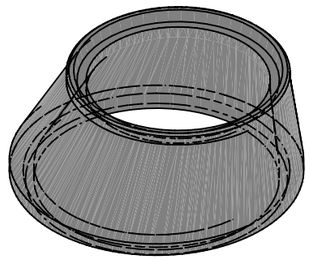

Rubrik: A4001 Art.-Nr: 135561 HW: 71	Massstab: 1:5 / 20	Format: A3
Schächte	Gezeichnet: 09.01.2023 / trg	Geprüft: 09.01.2023 / RO
Konen exzentrisch 800/600 unbewehrt mit Falzmuffe	Änderung: 19.01.2023 / trg	Geprüft: 19.01.2023 / RO
	Änderung: 08.02.2023 / trg	Geprüft: 08.02.2023 / RO
	Änderung: 16.02.2023 / trg	Geprüft: 16.02.2023 / RO
DN 800mm, D 600mm, H 350mm, W 80mm	Ersetzt:	
CREABETON **CREABETON AG** 6221 Rickenbach LU info@creabeton.ch Telefon 0848 400 401 **CREABETON PRODUKTIONS AG** 5201 Brugg AG	Plan-Nr: A4001_135561_71_PZ_01_04	

Diese Zeichnung ist geistiges Eigentum des HW und darf ohne deren Einwilligung weder kopiert, vervielfältigt, weitergegeben, noch zur Ausführung benützt werden. Art. 5 des Bundesgesetzes gegen den unlauteren Wettbewerb (UWG).