Schnitt 1-1, 1:20

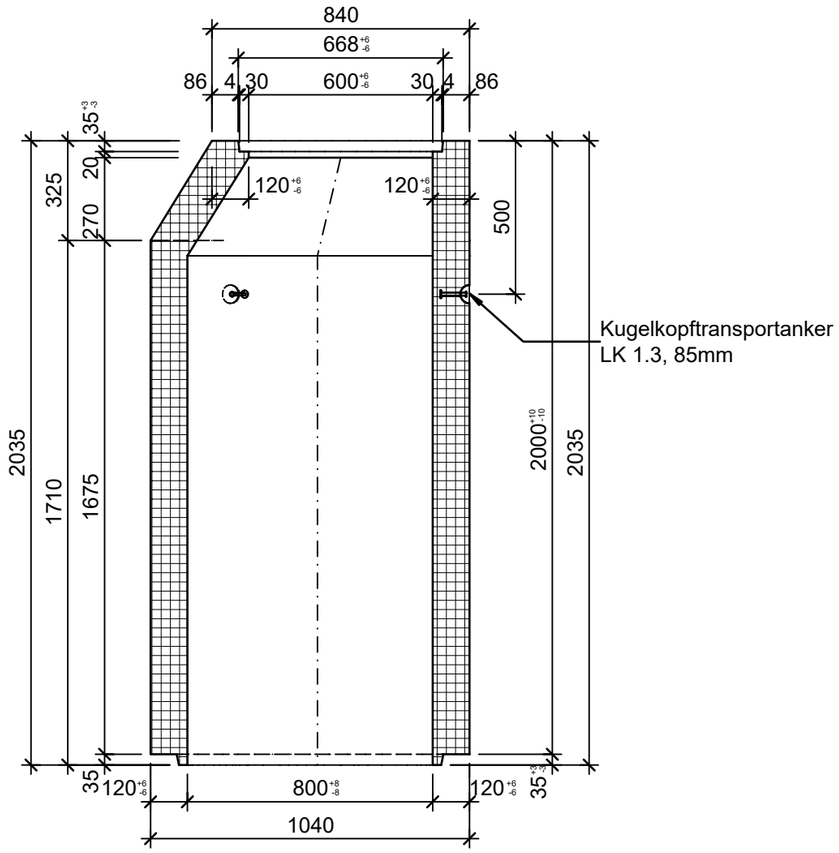

Muffendetail, 1:5

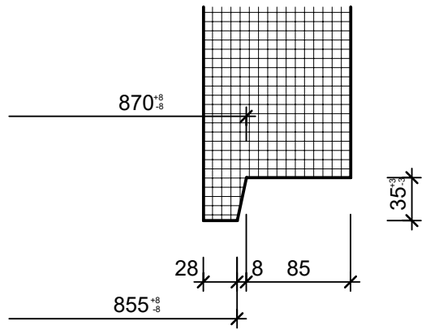

Isometrie, 1:20

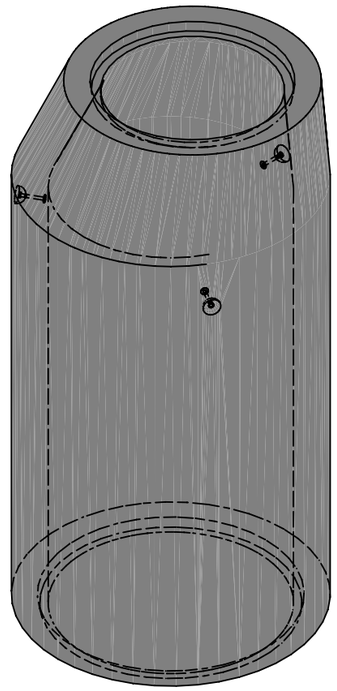

Grundriss, 1:20

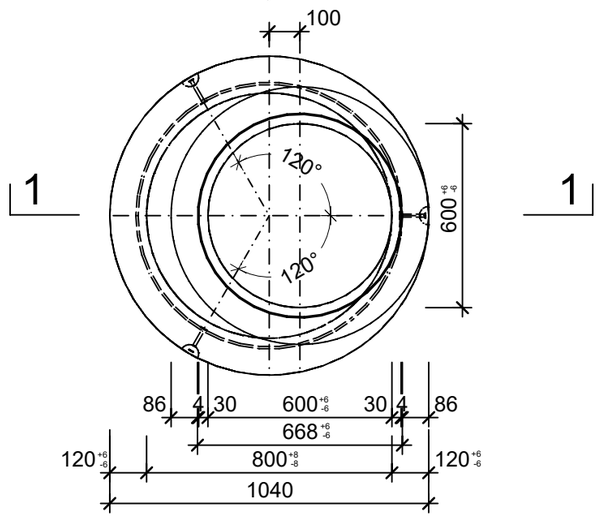

Rubrik: A3801 Art.-Nr: 104181 HW: 71	Massstab: 1:20, 1:5	Format: A3
RIKO Schachtring mit Konus	Gezeichnet: 14.11.2022 / trg	Geprüft: 14.11.2022 / RO
Schachtring mit Konus unbewehrt, exzentrisch, mit Falzmuffe BK D 400	Änderung: /	Geprüft: /
	Änderung: /	Geprüft: /
	Änderung: /	Geprüft: /
D 800mm, d1 600mm, H 2000mm, W 120mm	Ersetzt:	
CREABETON **CREABETON BAUSTOFF AG** 6221 Rickenbach LU info@creabeton-baustoff.ch Telefon 0848 400 401 **CREABETON PRODUKTIONS AG** 5201 Brugg AG	Plan-Nr: A3801_104181_71_PZ_01_01	

Diese Zeichnung ist geistiges Eigentum des HW und darf ohne deren Einwilligung weder kopiert, vervielfältigt, weitergegeben, noch zur Ausführung benützt werden. Art. 5 des Bundesgesetzes gegen den unlauteren Wettbewerb (UWG).