## Schnitt 1-1, 1:20

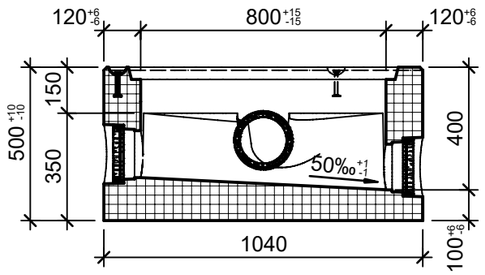


## Schnitt 2-2, 1:20

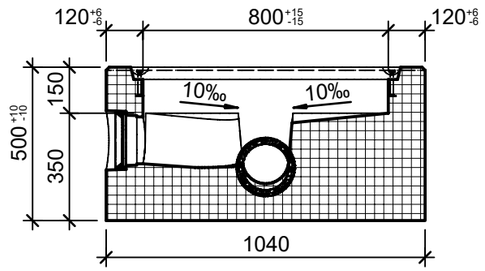


## Zapfendetail, 1:5

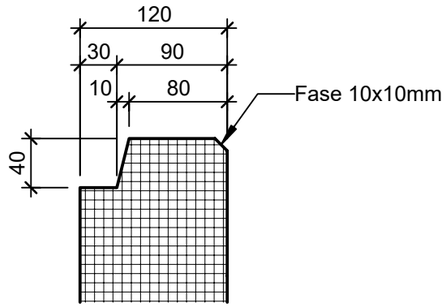


## Grundriss, 1:10

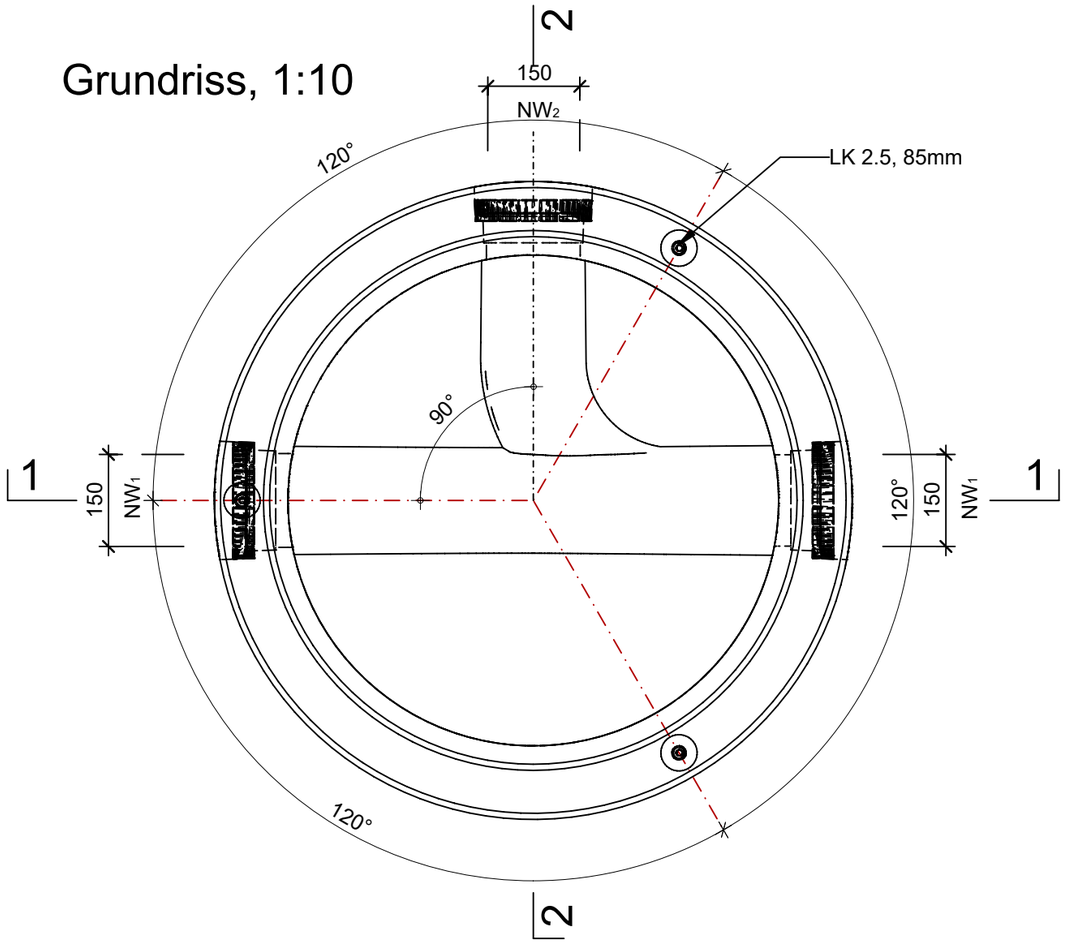


## Isometrie

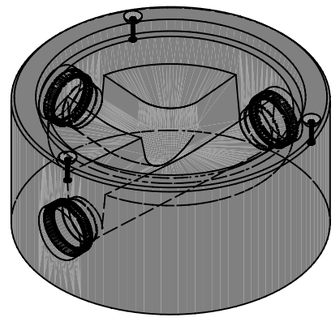

| | | |
|---|---|---|
| Rubrik: A3112 Art.-Nr: 118429 HW: 71 | Massstab: 1:5/10/20 | Format: A3 |
| Kanalisationssysteme | Gezeichnet: 14.08.2024 / rle | Geprüft: 14.08.2024 / RO |
| CRENO® Normschachtboden mit Seitenanschluss, Typ 7 NW1150mm, NW2150mm inkl. Rinnenausbildung & Keilgleitdichtungen | Änderung: / | Geprüft: / |
| | Änderung: / | Geprüft: / |
| | Änderung: / | Geprüft: / |
| DN 800mm, H500mm, h1 400mm, W 120mm | Ersetzt: | |
| CREABETON **CREABETON AG** 6221 Rickenbach LU info@creabeton.ch Telefon 0848 400 401 **CREABETON PRODUKTIONS AG** 5201 Brugg AG | Plan-Nr: A3112_118429_71_PZ_01_01 | |

Diese Zeichnung ist geistiges Eigentum des HW und darf ohne deren Einwilligung weder kopiert, vervielfältigt, weitergegeben, noch zur Ausführung benützt werden. Art. 5 des Bundesgesetzes gegen den unlauteren Wettbewerb (UWG).