Schnitt 1-1, 1:20

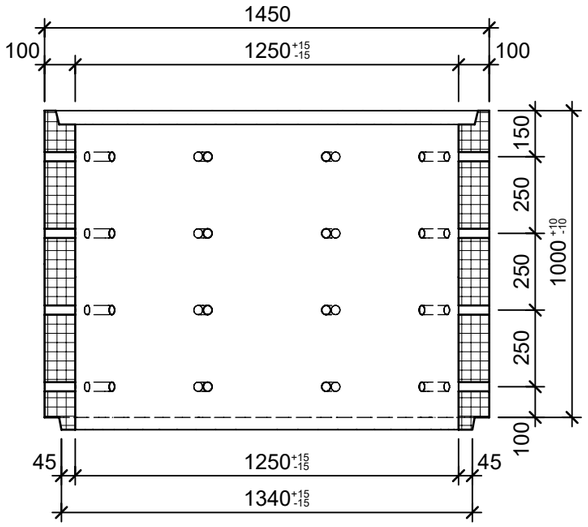

Detail Spitzende, 1:5

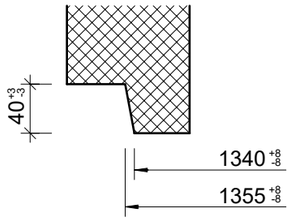

Detail Muffe, 1:5

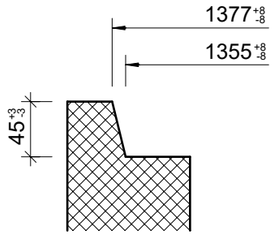

Grundriss, 1:20

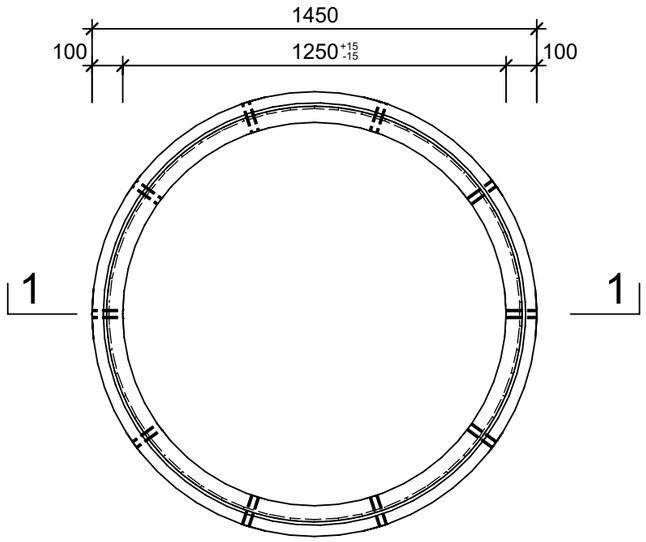

Isometrie, 1:20

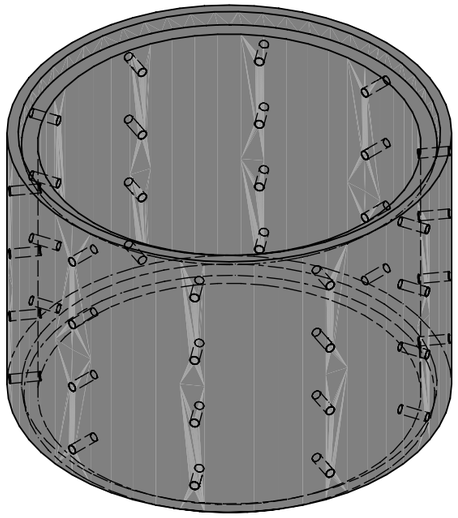

Rubrik: A2401 Art.-Nr: 129586 HW: 71	Massstab: 1:20, 1:5	Format: A3
Kanalisationssysteme	Gezeichnet: 03.11.2022 / trg	Geprüft: 03.11.2022 / RO
Betonversickerungsrohre DN 1250 unbewehrt	Änderung: 12.12.2022 / trg	Geprüft: 12.12.2022 / RO
	Änderung: /	Geprüft: /
	Änderung: /	Geprüft: /
DN 1250, L 1000mm, W 100mm	Ersetzt:	
CREABETON **CREABETON BAUSTOFF AG** 6221 Rickenbach LU info@creabeton-baustoff.ch Telefon 0848 400 401 **CREABETON PRODUKTIONS AG** 5201 Brugg AG	Plan-Nr: A2401_129586_71_PZ_01_02	

Diese Zeichnung ist geistiges Eigentum des HW und darf ohne deren Einwilligung weder kopiert, vervielfältigt, weitergegeben, noch zur Ausführung benützt werden. Art. 5 des Bundesgesetzes gegen den unlauteren Wettbewerb (UWG).