Grundriss, 1:20

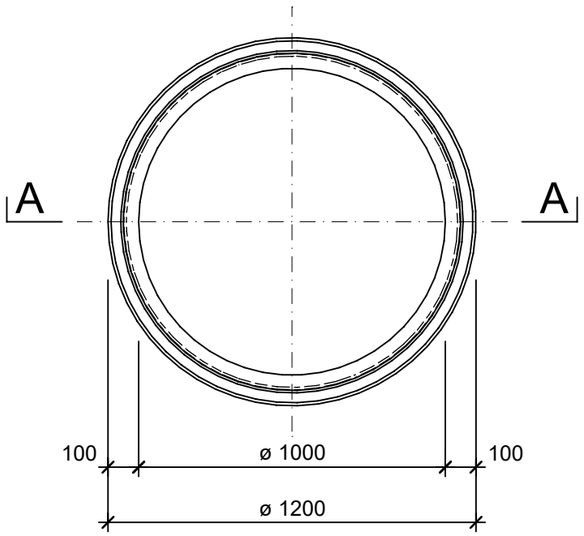

Detail 1, 1:5

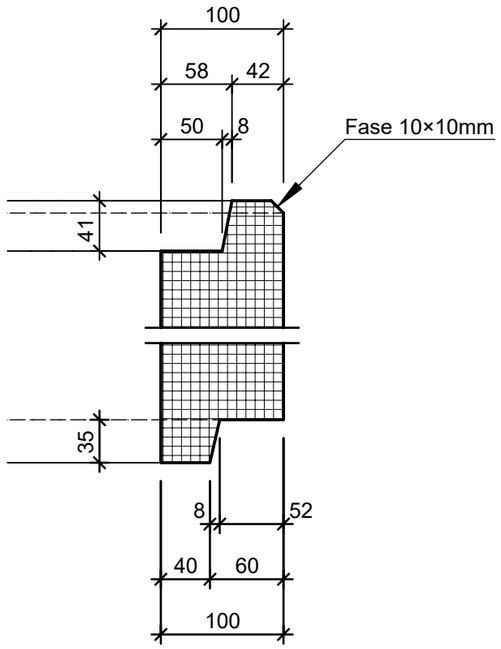

Isometrie, 1:20

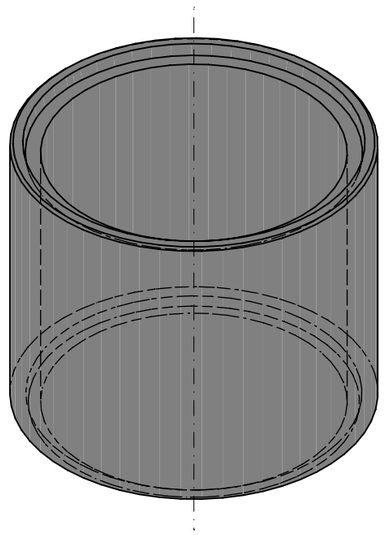

Schnitt A - A, 1:20

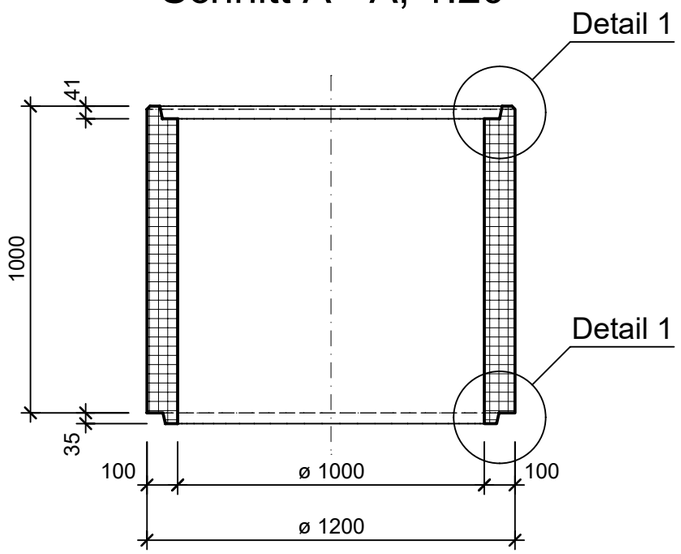

Rubrik: A2001 Art.-Nr: 100910 HW: 23	Massstab: 1:20 / 5	Format: A3
Rohre	Gezeichnet: 18.03.2022 / tiv	Geprüft: 21.03.2022 / Rüs
Betonrohre D 10 bis 125cm unbewehrt mit Falzmuffe, L > 51cm	Änderung: /	Geprüft: /
	Änderung: /	Geprüft: /
	Änderung: /	Geprüft: /
D 1000mm, L1000mm, W 100mm	Ersetzt:	
CREABETON **CREABETON BAUSTOFF AG** 6221 Rickenbach LU info@creabeton-baustoff.ch Telefon 0848 400 401 **Favre Betonwaren AG** 4658 Däniken SO	Plan-Nr: A2001_100910_23_PZ_01_01	

Diese Zeichnung ist geistiges Eigentum des HW und darf ohne deren Einwilligung weder kopiert, vervielfältigt, weitergegeben, noch zur Ausführung benützt werden. Art. 5 des Bundesgesetzes gegen den unlauteren Wettbewerb (UWG).