Schnitt 1-1, 1:10

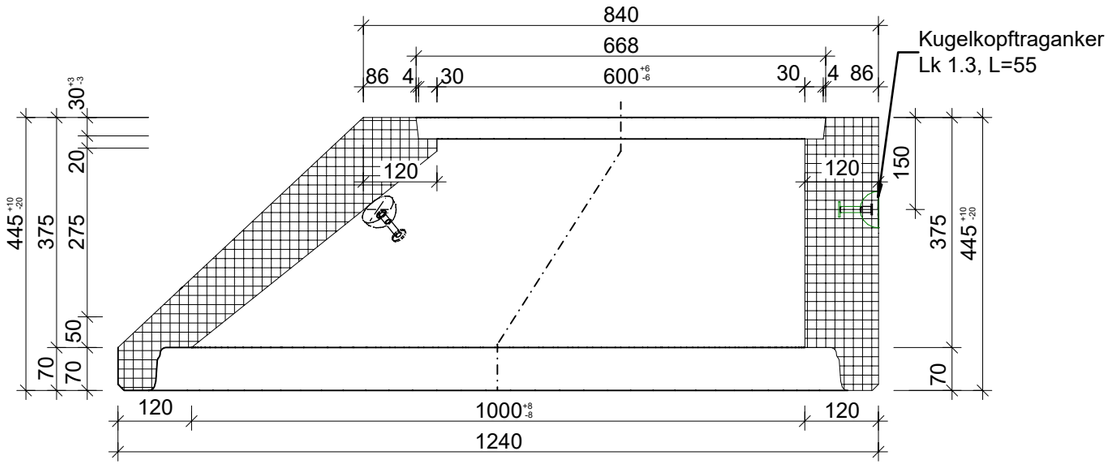

Muffendetail, 1:5

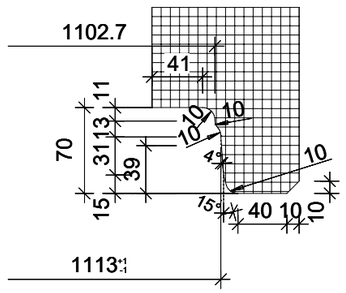

Grundriss, 1:10

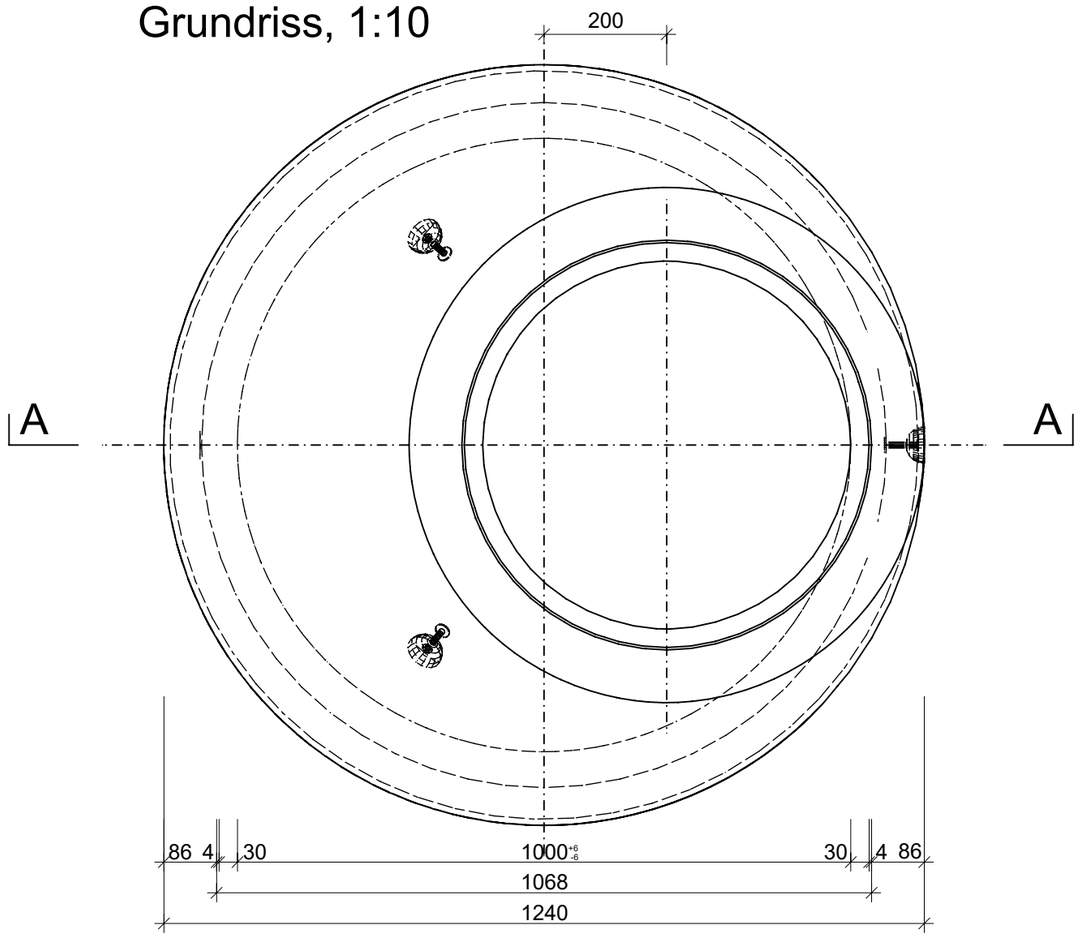

Isometrie, 1:10

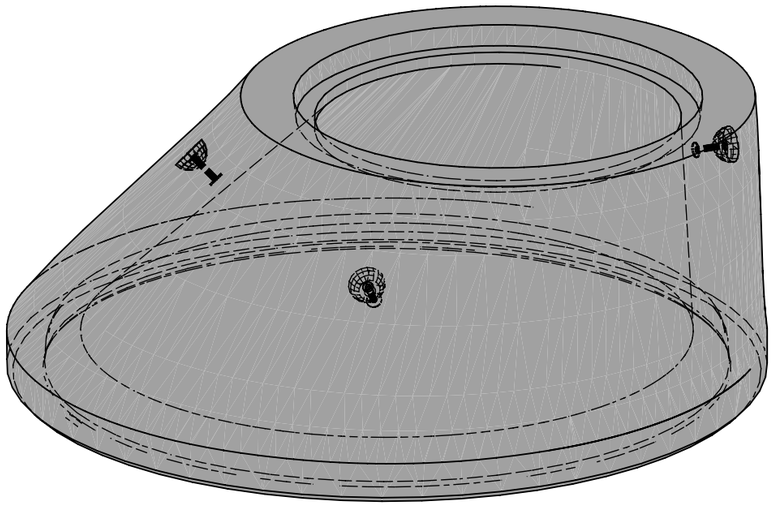

Rubrik: A0704 Art.-Nr: 137479 HW: 71	Massstab: 1:10 / 1:5	Format: DIN A3	
CENTUB® Schachtkonen rund	Gezeichnet: 17.02.2022 / JCD	Geprüft: 17.02.2022 / RER	
CENTUB® RIKO Schachtkonus unbewehrt exzentrisch, inkl. Kugelkopftraganker exkl. Keilgleitdichtung, BK D400	Änderung: 13.07.2022 / vim	Geprüft: 13.07.2022 / RO	
	Änderung: 29.09.2022 / vim	Geprüft: 29.09.2022 / RO	
	Änderung: /	Geprüft: /	
DN 1000, D 600mm, H 375mm W 120mm	Ersetzt:		
CREABETON **CREABETON BAUSTOFF AG** 6221 Rickenbach LU info@creabeton-baustoff.ch Telefon 0848 400 401 **CREABETON PRODUKTIONS AG** 5201 Brugg AG	Plan-Nr: A0704_137479_71_PZ_01_03		

Diese Zeichnung ist geistiges Eigentum des HW und darf ohne deren Einwilligung weder kopiert, vervielfältigt, weitergegeben, noch zur Ausführung benützt werden. Art. 5 des Bundesgesetzes gegen den unlauteren Wettbewerb (UWG).