Schnitt 1-1, 1:20

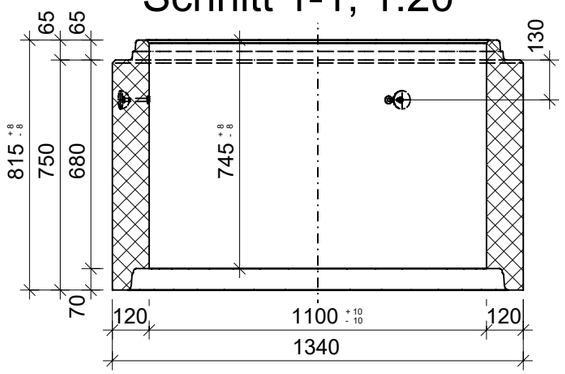

Schnitt 2-2, 1:20

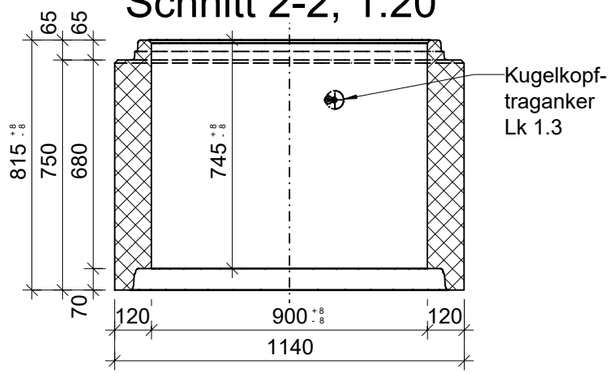

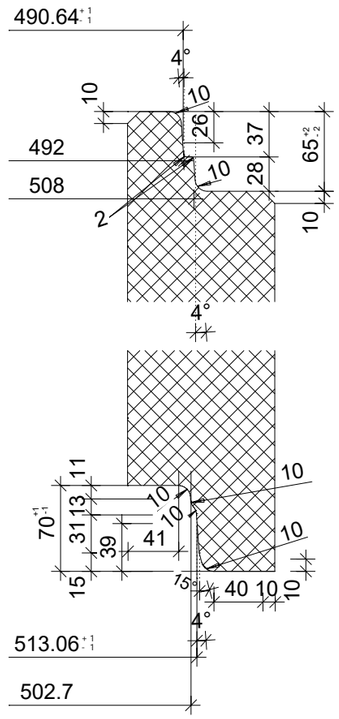

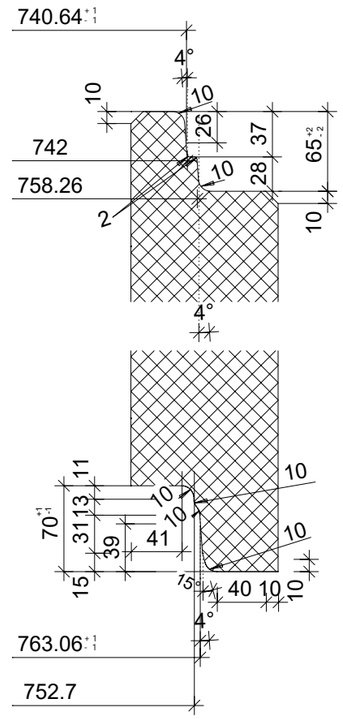

Grundriss, 1:20

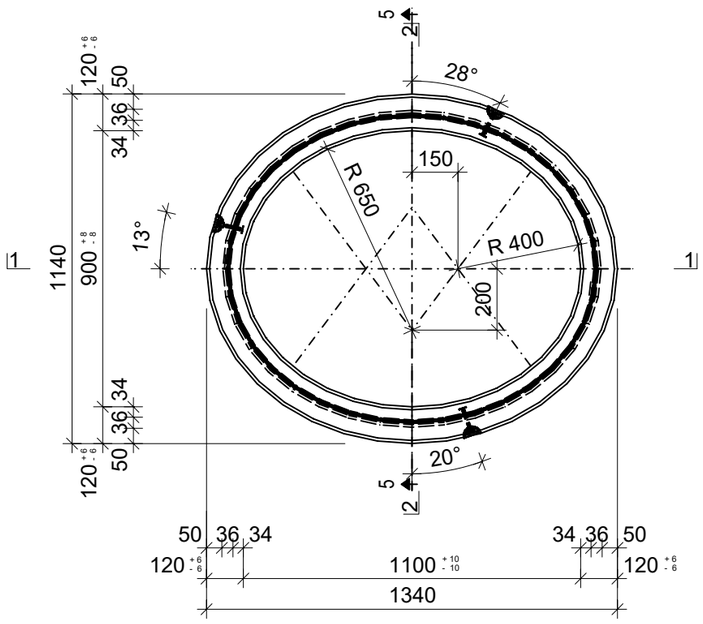

Isometrie, 1:20

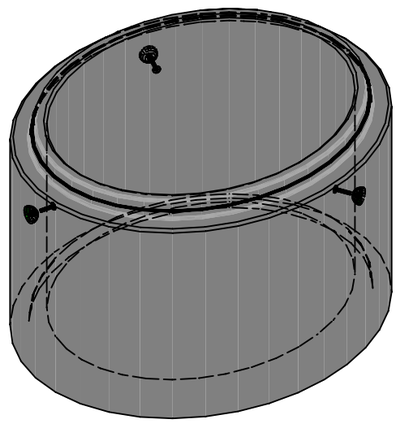

Rubrik: A0701 Art.-Nr: 104485 HW: 71	Massstab: 1:5 / 1:20	Format: DIN A3
Kanalisationssystem	Gezeichnet: 07.12.2021 / JCD	Geprüft: 07.12.2021 / RO
CENTUB Schachtringe oval oval, unbewehrt WN 900mm LN 1100mm	Änderung: 18.03.2022 / vim	Geprüft: 18.03.2022 / RO
	Änderung: 31.08.2023 / trg	Geprüft: 31.08.2023 / RO
	Änderung: 27.09.2023 / trg	Geprüft: 27.09.2023 / RO
WN 900mm LN 1100mm H 750mm W 120mm	Ersetzt:	
CREABETON **CREABETON AG** 6221 Rickenbach LU info@creabeton.ch Telefon 0848 400 401 **CREABETON PRODUKTIONS AG** 5201 Brugg AG	Plan-Nr: A0701_104485_71_PZ_01_04	

Diese Zeichnung ist geistiges Eigentum des HW und darf ohne deren Einwilligung weder kopiert, vervielfältigt, weitergegeben, noch zur Ausführung benützt werden. Art. 5 des Bundesgesetzes gegen den unlauteren Wettbewerb (UWG).