Schnitt 1-1, 1:20

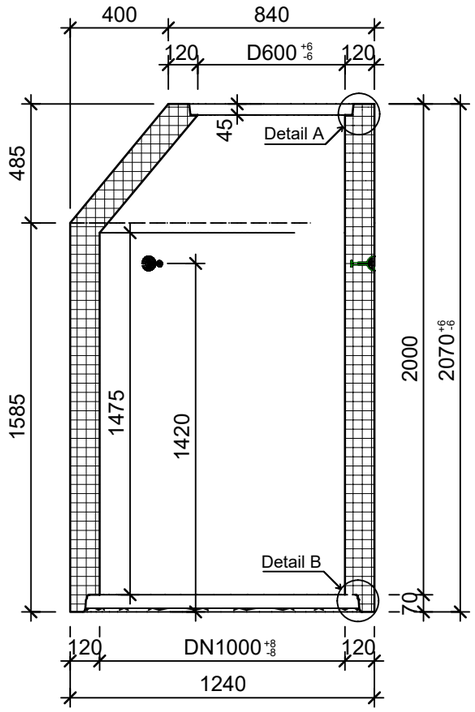

Detail A, 1:2

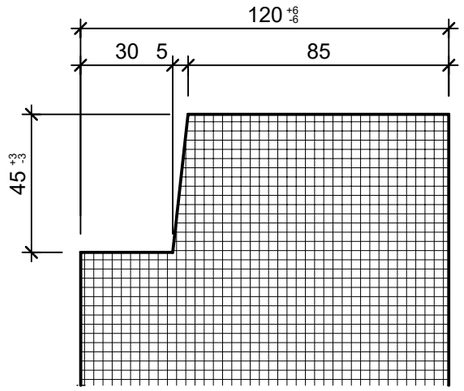

Detail B, 1:2

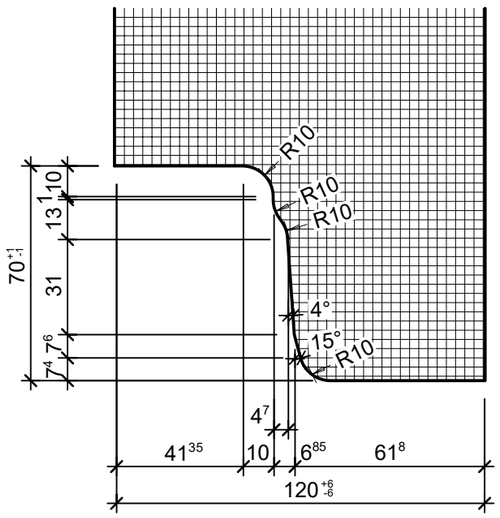

Grundriss, 1:10

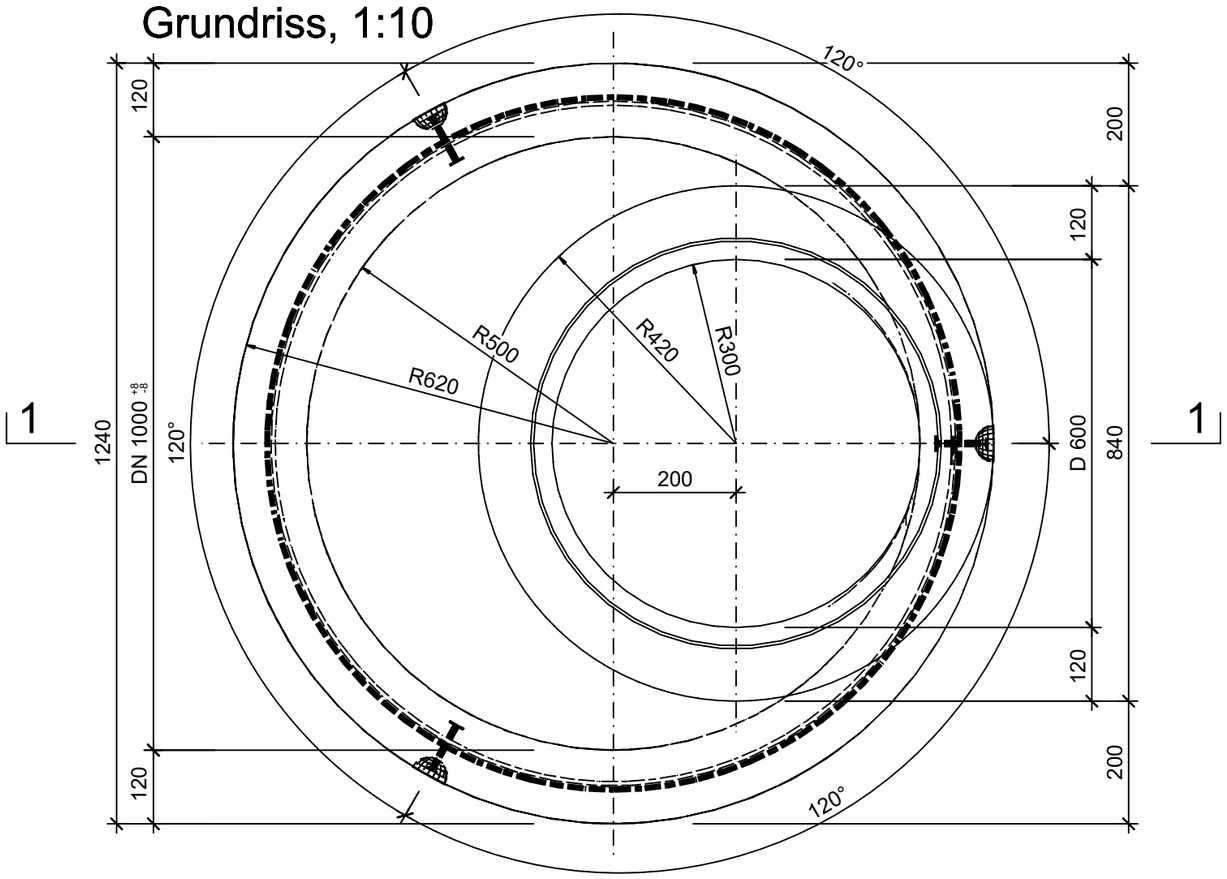

Isometrie

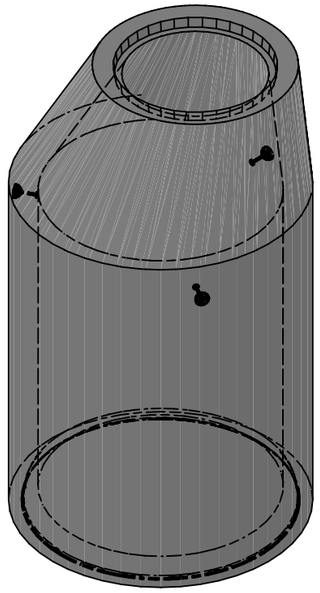

Rubrik: A0681 Art.-Nr: 138444 HW: 11	Massstab: 1:2/10/25	Format: DIN A3
Abwasserleitungssysteme	Gezeichnet: 28.02.2025 / slu	Geprüft: 28.02.2025 / jibe
CENTUB RIKO Schachtring mit Konus exzentrisch, unbewehrt, BK D400 inkl. Kugelkopftraganker LK 1.3t	Änderung: /	Geprüft: /
	Änderung: /	Geprüft: /
	Änderung: /	Geprüft: /
DN 1000mm, D 600mm, H 2000mm, W 120mm	Ersetzt:	
CREABETON **CREABETON AG** 6221 Rickenbach LU info@creabeton.ch Telefon 0848 400 401 **CREABETON MATÉRIAUX AG** 3250 Lyss BE	Plan-Nr: A0681_138444_11_PZ_01_02	

Diese Zeichnung ist geistiges Eigentum des HW und darf ohne deren Einwilligung weder kopiert, vervielfältigt, weitergegeben, noch zur Ausführung benützt werden. Art. 5 des Bundesgesetzes gegen den unlauteren Wettbewerb (UWG).