Schnitt 1-1, 1:10

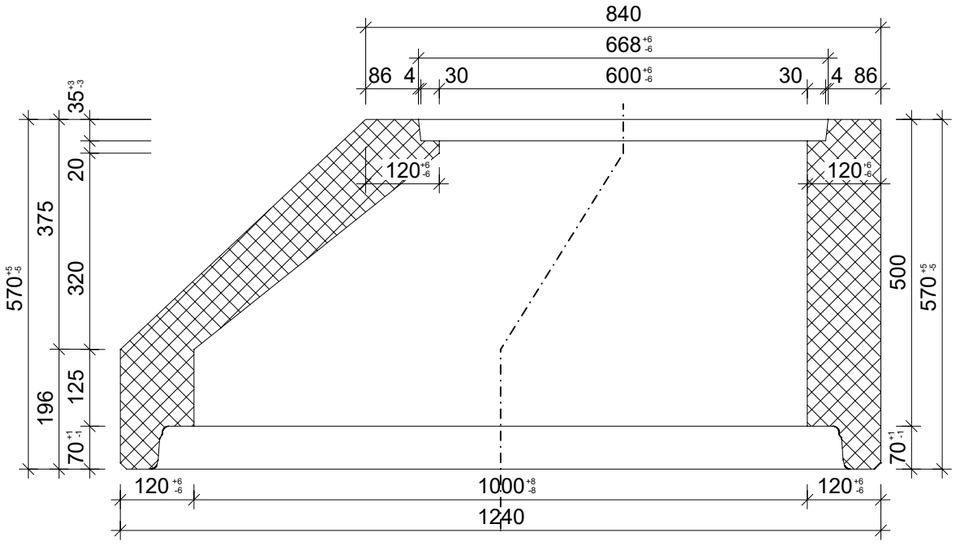

Muffendetail, 1:5

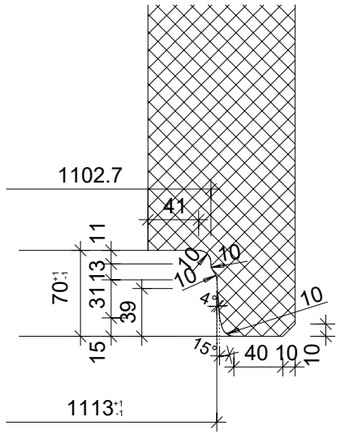

Grundriss, 1:10

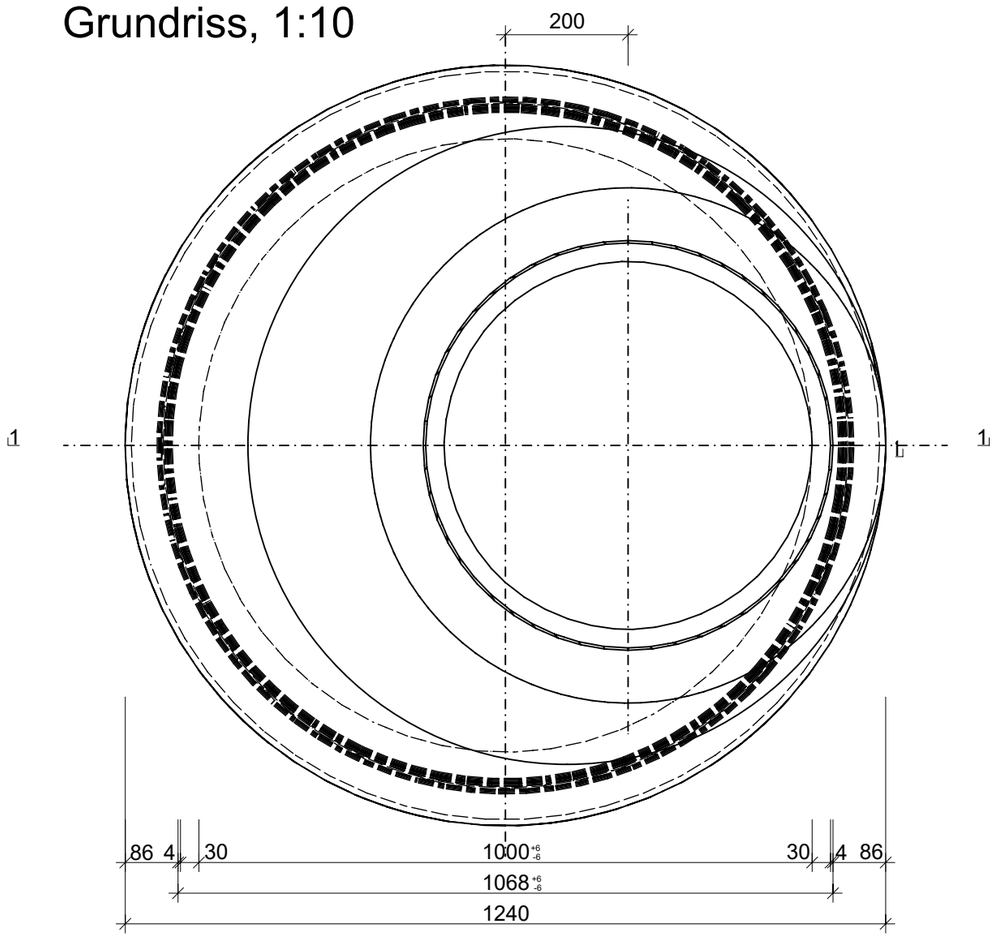

Isometrie, 1:10

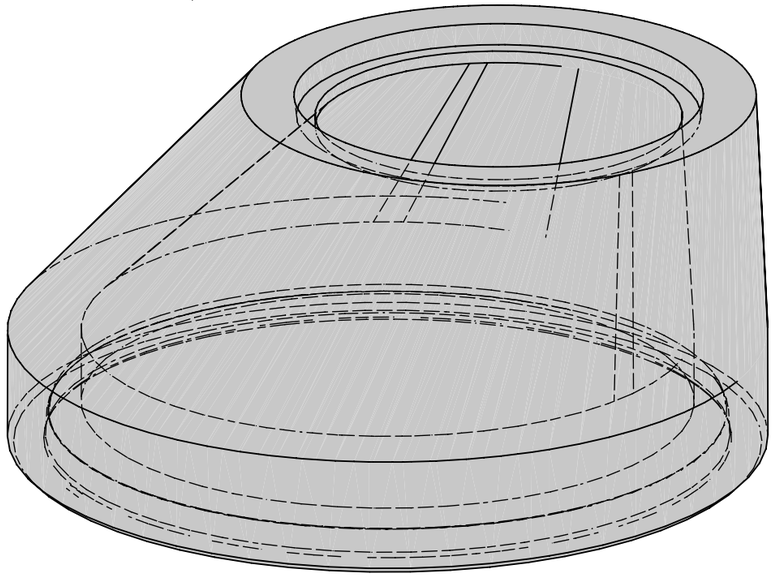

Rubrik: A0681 Art.-Nr: 120585 HW: 71	Massstab: 1:5 / 1:10	Format: DIN A3
Kanalisationssysteme	Gezeichnet: 03.11.2021 / JCD	Geprüft: 03.11.2021 / RO
CENTUB RIKO Schachtring mit Konus	Änderung: 06.09.2022 / vim	Geprüft: 06.09.2022 / RO
	Änderung: /	Geprüft: /
	Änderung: /	Geprüft: /
DN 1000mm, D 600mm, H 500mm	Ersetzt:	
CREABETON **CREABETON BAUSTOFF AG** 6221 Rickenbach LU info@creabeton-baustoff.ch Telefon 0848 400 401 **CREABETON PRODUKTIONS AG** 5201 Brugg AG	Plan-Nr: A0681_120585_71_PZ_01_02	

Diese Zeichnung ist geistiges Eigentum des HW und darf ohne deren Einwilligung weder kopiert, vervielfältigt, weitergegeben, noch zur Ausführung benützt werden. Art. 5 des Bundesgesetzes gegen den unlauteren Wettbewerb (UWG).