Schnitt 1-1, 1:20

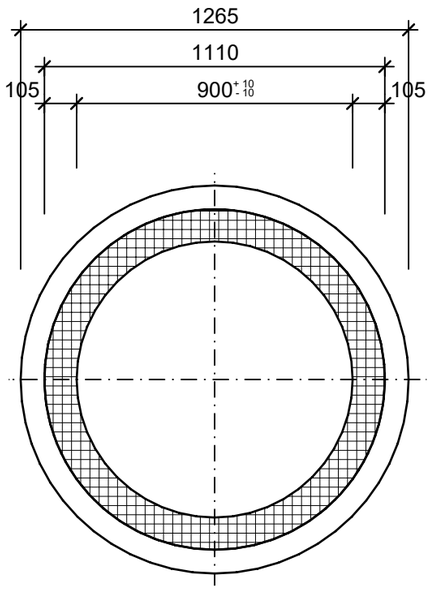

Isometrie, 1:20

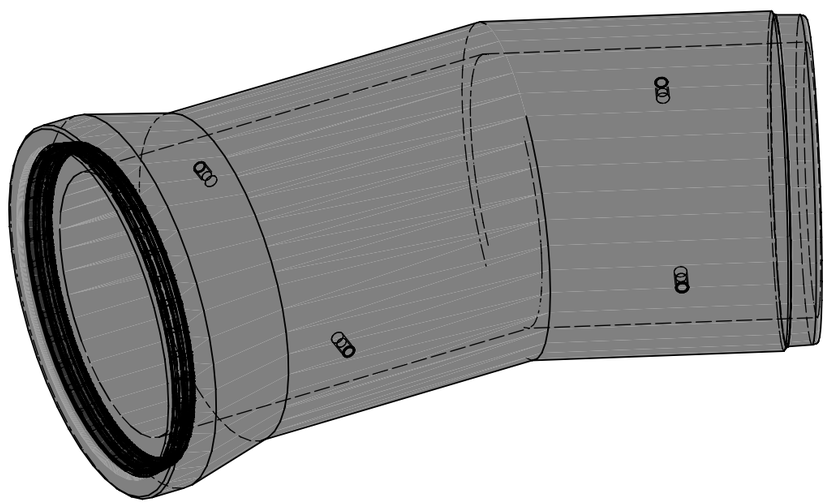

Grundriss, 1:20

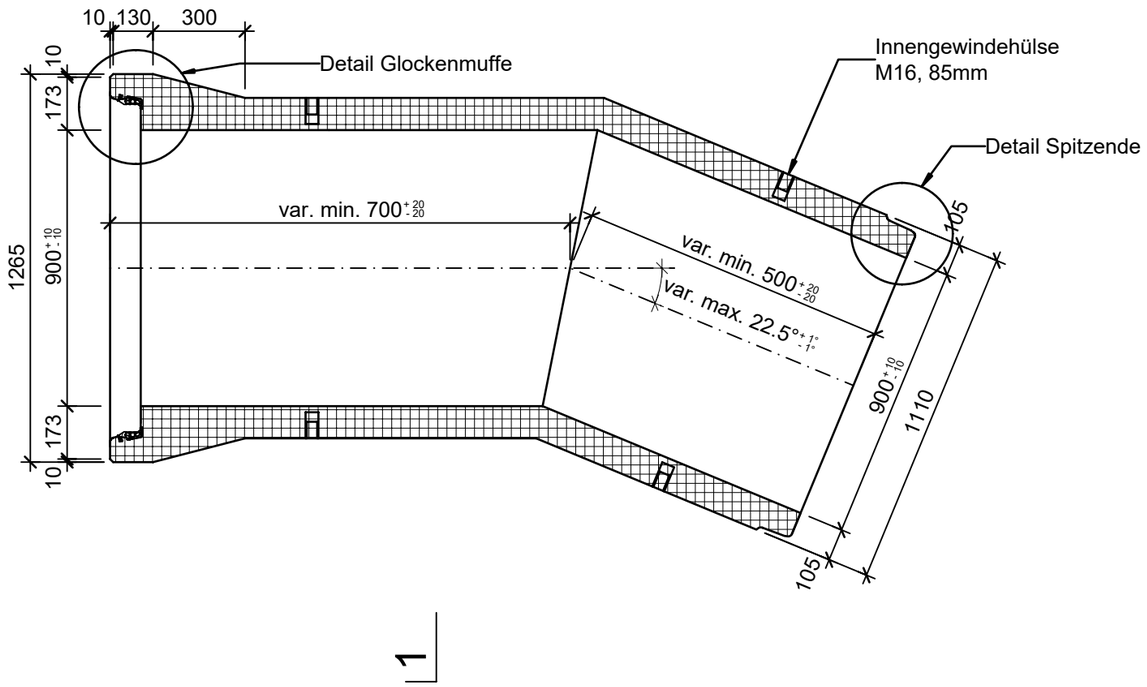

Detail Glockenmuffe, 1:5

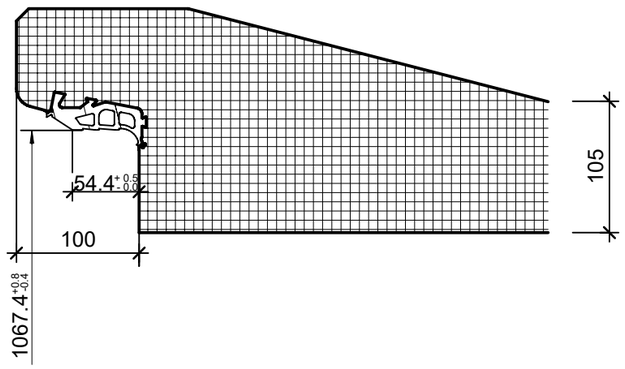

Detail spitzende, 1:5

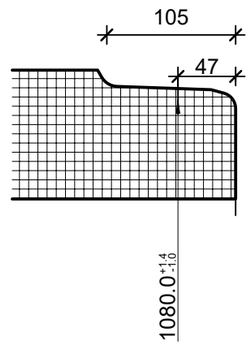

Rubrik: A0110 Art.-Nr: 112891 HW: 99	Massstab: 1:20, 1:5	Format: A3
Kanalisationssysteme	Gezeichnet: 17.11.2022 / trg	Geprüft: 17.11.2022 / RO
CENTUB®- Röser Segmentkrümmer 2 Segmente bewehrt einseitig mit Glockenmuffe und integrierter Dichtung, einseitig mit Spitzende	Änderung: 25.11.2022 / trg	Geprüft: 25.11.2022 / RO
	Änderung: /	Geprüft: /
	Änderung: /	Geprüft: /
DN 900, L 2500mm, W 105mm	Ersetzt: A0110_112891_99_PZ_01_01	
CREABETON **CREABETON AG** 6221 Rickenbach LU info@creabeton.ch Telefon 0848 400 401 **CREABETON AG** 6221 Rickenbach LU	Plan-Nr: A0110_112891_99_PZ_01_02	

Diese Zeichnung ist geistiges Eigentum des HW und darf ohne deren Einwilligung weder kopiert, vervielfältigt, weitergegeben, noch zur Ausführung benützt werden. Art. 5 des Bundesgesetzes gegen den unlauteren Wettbewerb (UWG).