Grundriss, 1:20

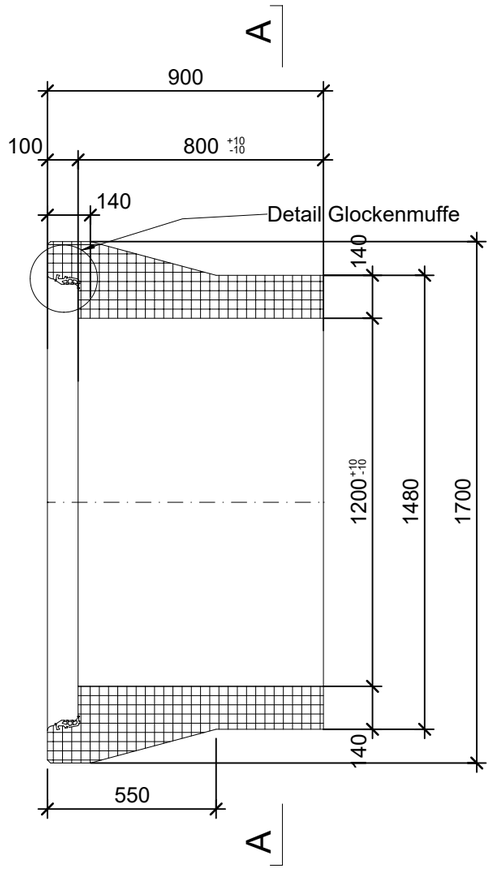

Schnitt A-A, 1:20

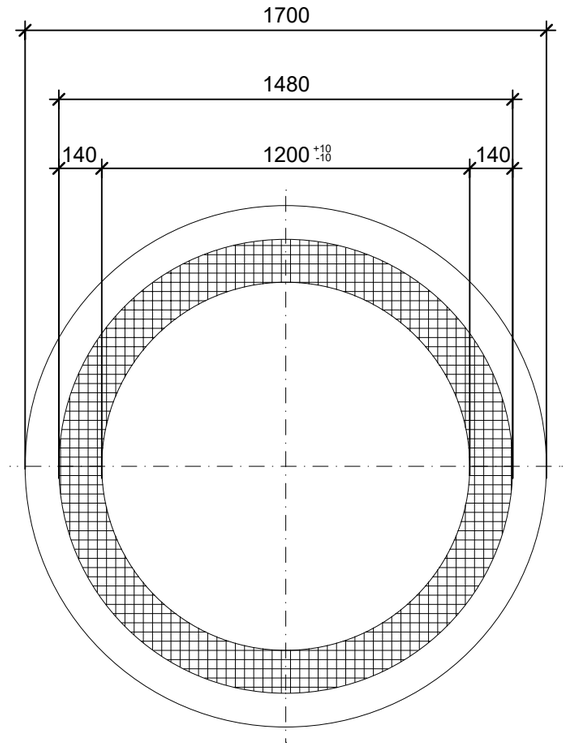

Isometrie

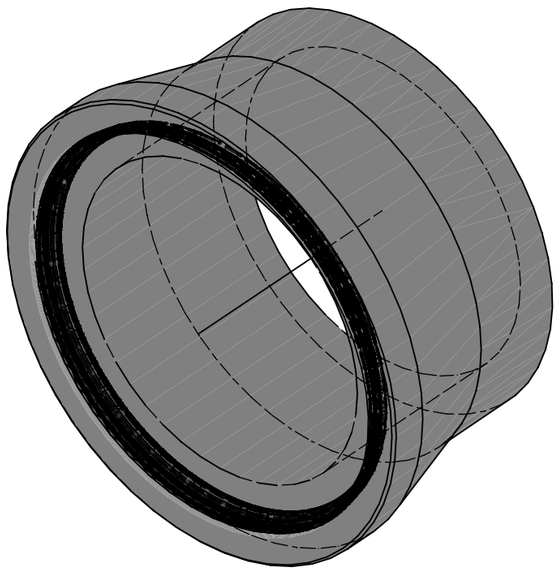

Detail Glockenmuffe, 1:5

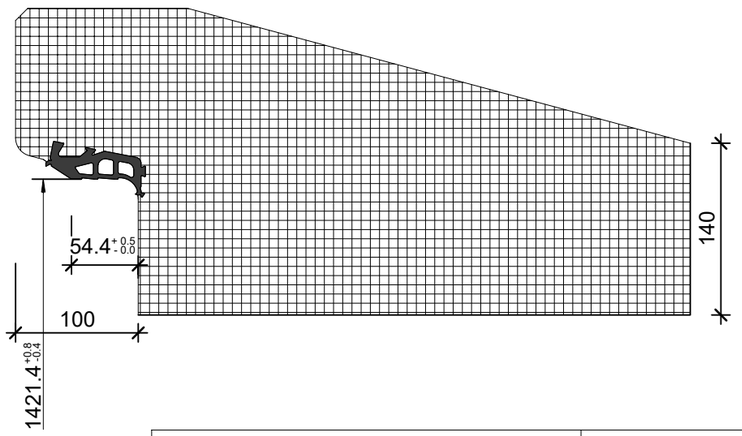

Rubrik: A0109 Art.-Nr: 129606 HW: 99	Massstab: 1:20 / 1:5	Format: DIN A3
Kanalisationssysteme	Gezeichnet: 07.01.2021 / JCD	Geprüft: 07.01.2021 / EGE
CENTUB®- Röser Anschlussrohr GLM bewehrt DN 1200	Änderung: 21.02.2024 / rle	Geprüft: 21.02.2024 / RO
	Änderung: /	Geprüft: /
	Änderung: /	Geprüft: /
DN 1200 , L 800mm, W 140mm	Ersetzt: A0109_129606_99_PZ_01_01	
CREABETON **CREABETON AG** 6221 Rickenbach LU info@creabeton.ch Telefon 0848 400 401 **CREABETON AG** 6221 Rickenbach LU	Plan-Nr: A0109_129606_99_PZ_01_02	

Diese Zeichnung ist geistiges Eigentum des HW und darf ohne deren Einwilligung weder kopiert, vervielfältigt, weitergegeben, noch zur Ausführung benützt werden. Art. 5 des Bundesgesetzes gegen den unlauteren Wettbewerb (UWG).